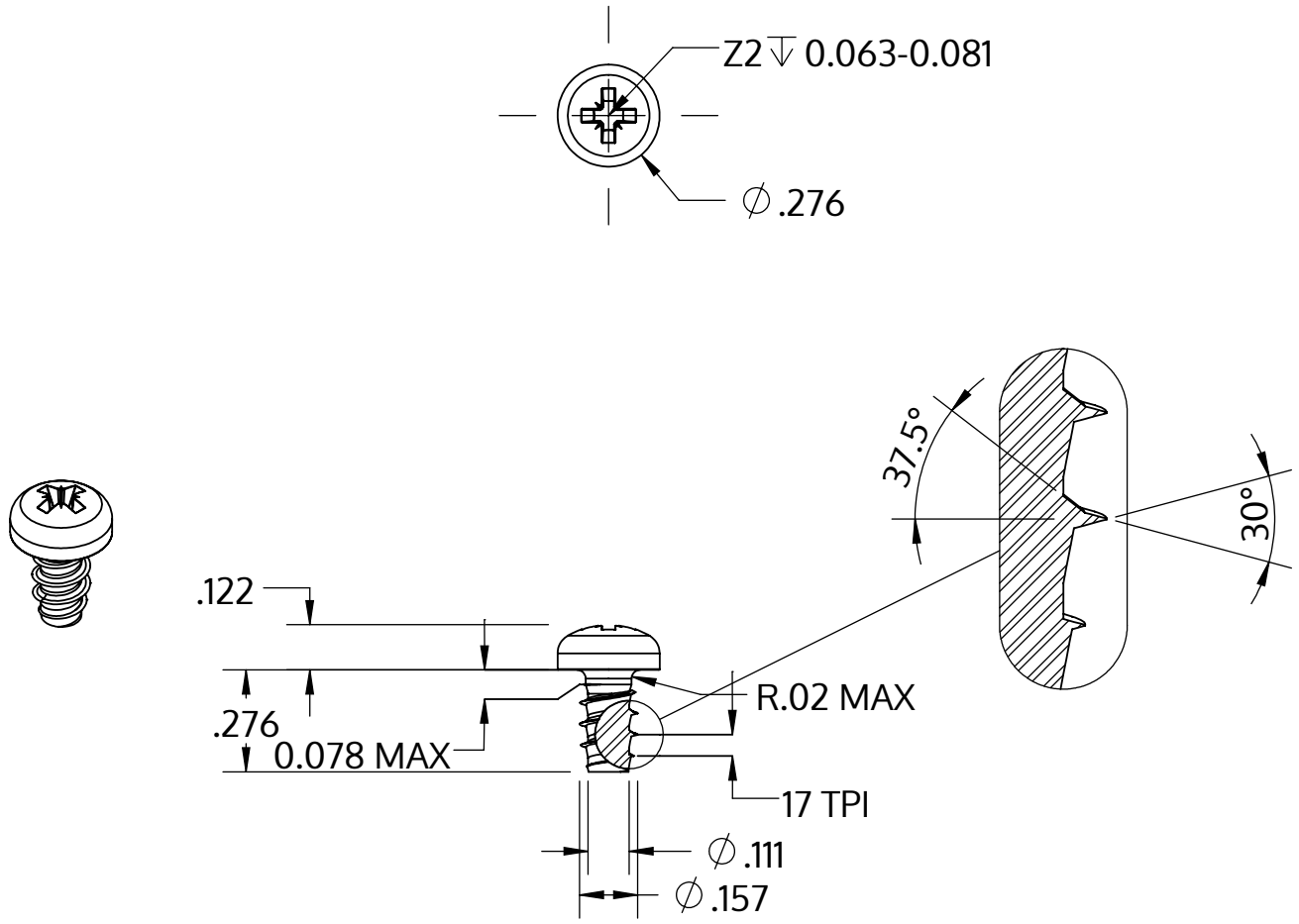

Metric size	M4 x 1.46 mm
US size (converted)	#8-17
	Tolerances [inch]
Length	+/- 0.017
Head diameter	+0 / -0.014
Head height	+/- 0.005
Thread diameter	+0.003 / -0

Beskrivning	STP22 4.0x7.0 - Z2
Material	rostfritt stål A2
Yta	blank och passiviserad
Vikt	1.038 kg / 1000 styck

SCREWERK	**STP220400070E**	
_Zoll Zeichnung Größe A	Skala 2:1	2024-10