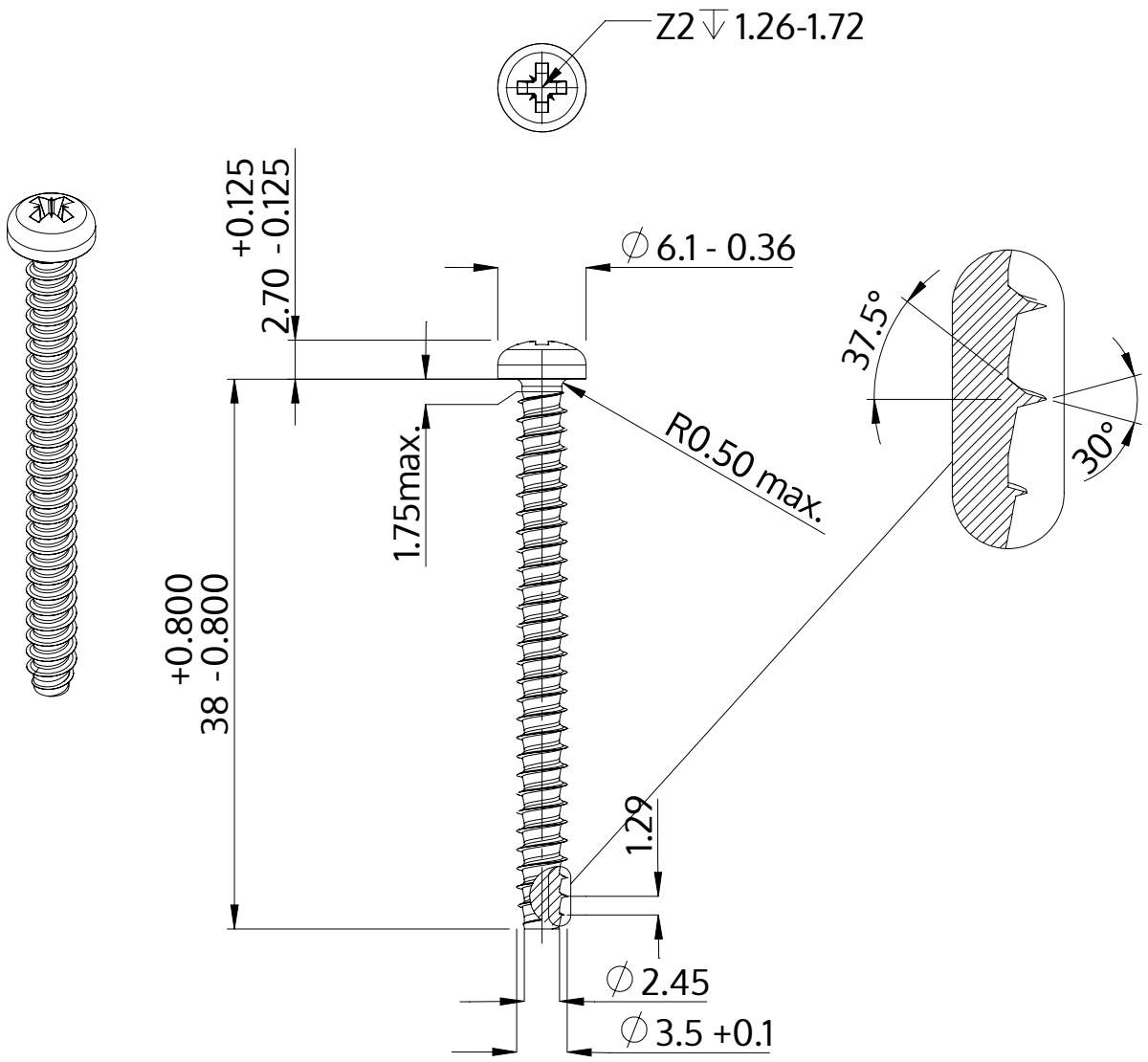

Popis	STP22 3.5x38.0 - Z2
Materiál	Temperovaná ocel
Povrch	Pozinkovaná 5-7 µm, temperovaná, modrá, pasivovaná průhledně
Hmotnost	2.212 kg / 1000 Kus

SCREWERK	**STP220350380S**	
Metric výkres A4	Měřítko 2:1	2024-10