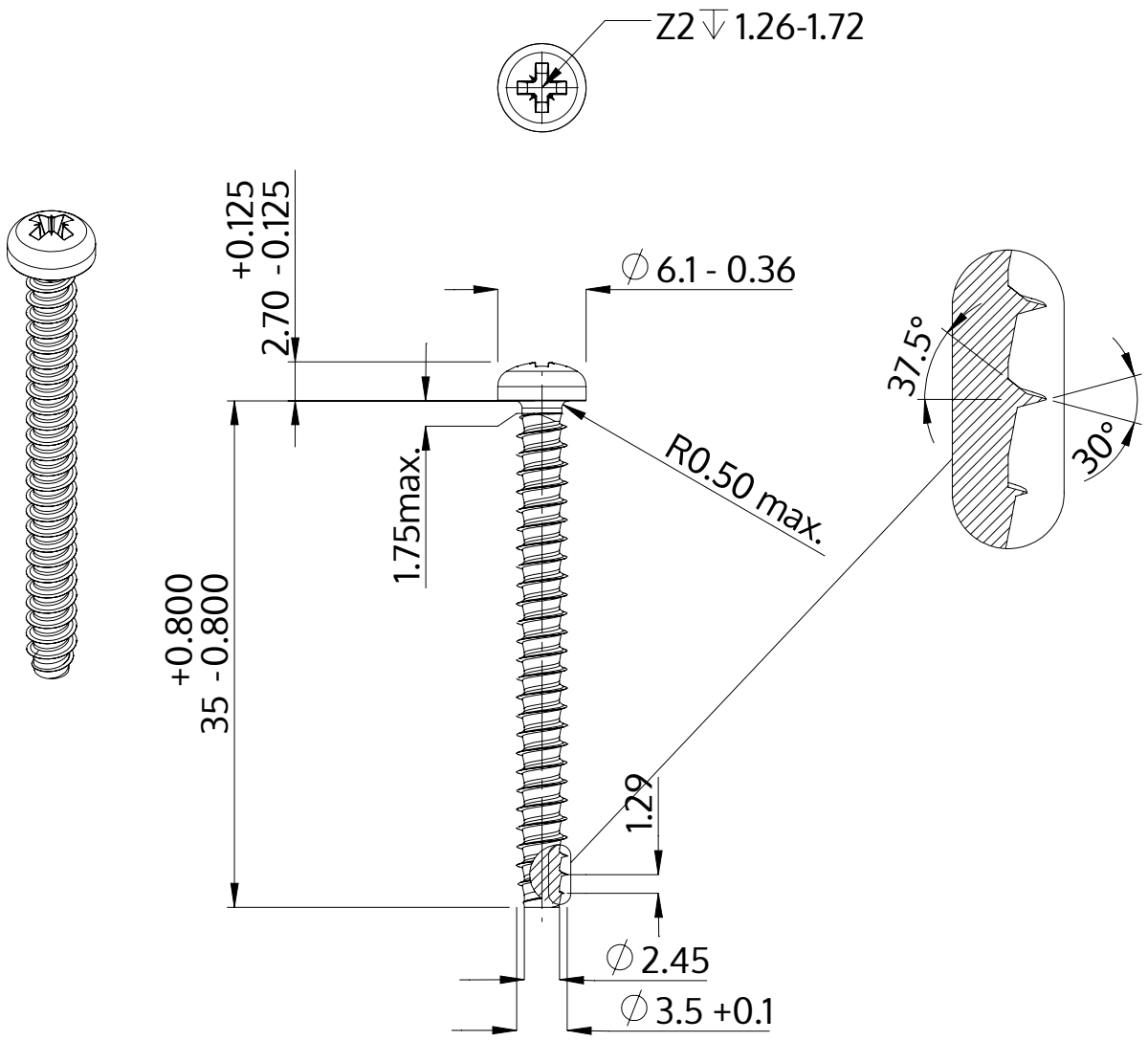

Описание	STP22 3.5x35.0 - Z2
Материал	неръждаема стомана A2
Повърхност	гланциран, полиран, пасиваран
Тегло	2.070 kg / 1000 Бройка

SCREWERK	**STP220350350E**	
Метричен дизайн A4	Мащаб None:1	2024-04