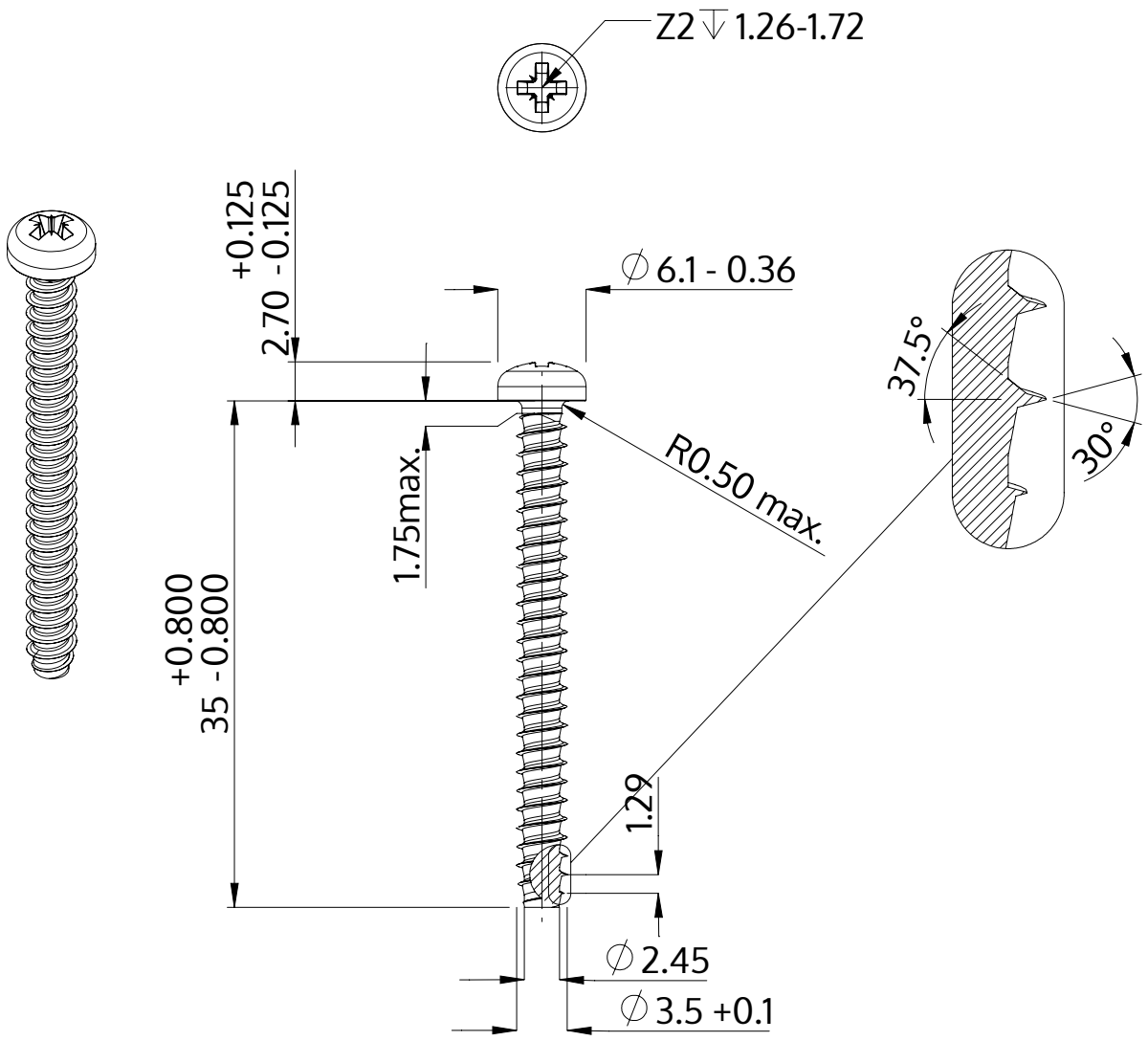

Beschrijving	STP22 3.5x35.0 - Z2
Materiaal	roestvrij staal A4
Oppervlak	blank, geetst en gepassieveerd
Gewicht	2.070 kg / 1000 stuk

SCREWERK	**STP220350350C**	
Metrische tekening A4	Schaal 2:1	2024-10