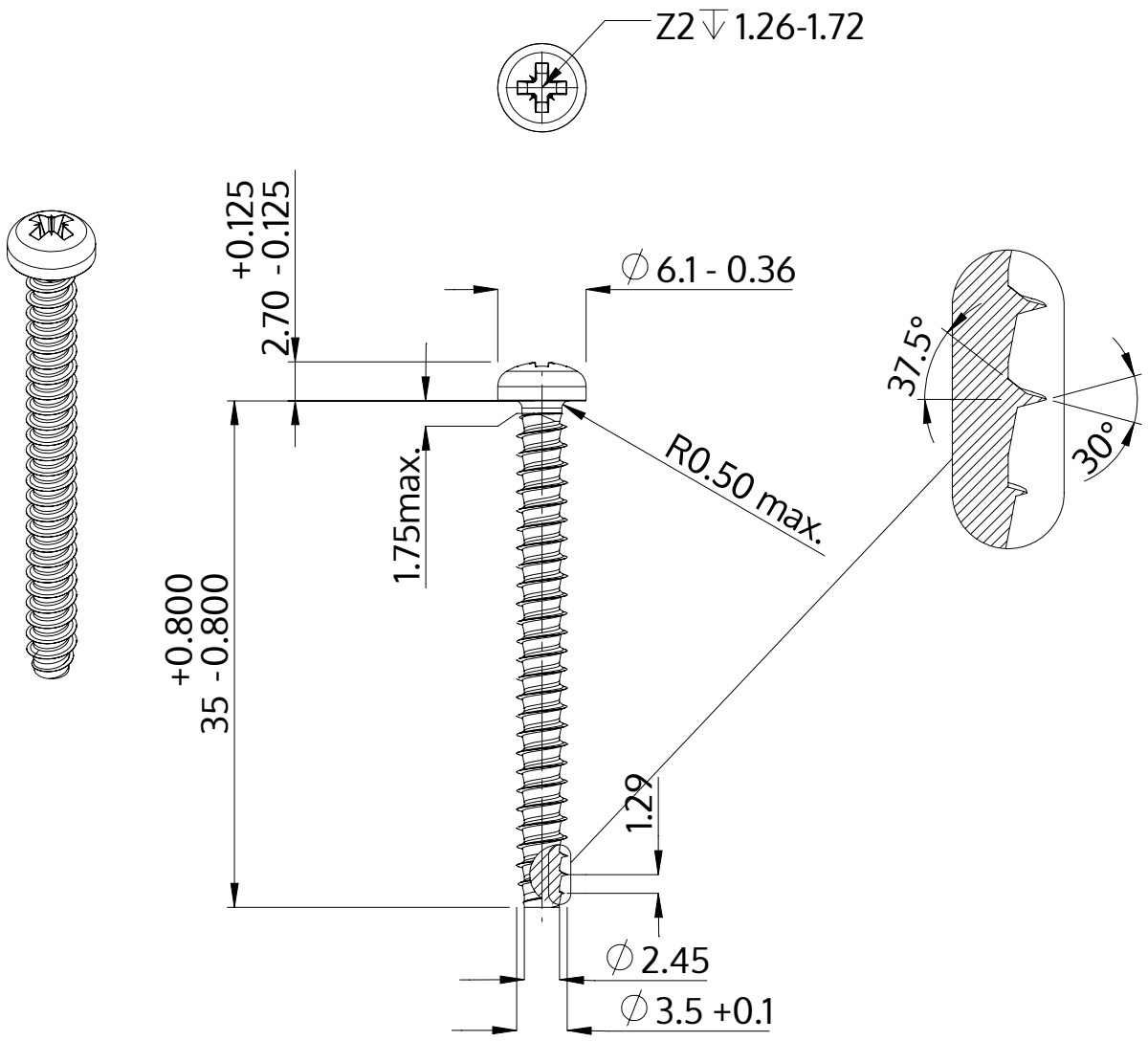

Beskrivelse	STP22 3.5x35.0 - Z2
Materiale	Ædelstål A4
Overflade	blank, bejdset og passiveret
Vægt	2.070 kg / 1000 stykke

SCREWERK	**STP220350350C**	
Metrisk tegning A4	Skalering 2:1	2024-10