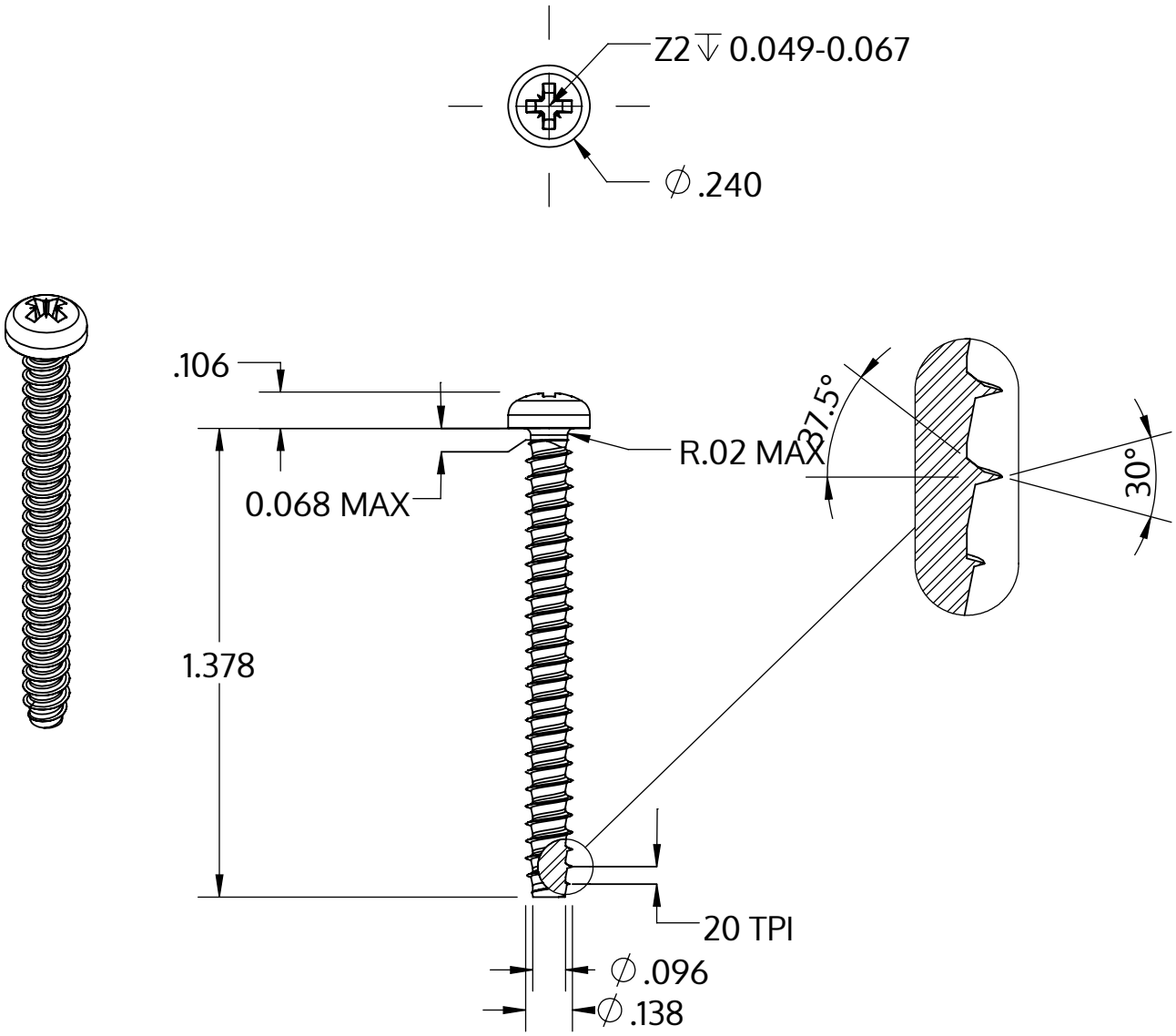

Metric size	M3.5 x 1.29 mm
US size (converted)	#6-20
	Tolerances [inch]
Length	+/- 0.031
Head diameter	+0 / -0.014
Head height	+/- 0.004
Thread diameter	+0.003 / -0

Beschreibung	STP22 3.5x35.0 - Z2
Werkstoff	Stahl, vergütet
Oberfläche	ZnNi min. 5µm, schwarz passiviert, getempert, versiegelt
Gewicht	2.070 kg / 1000 Stück

SCREWERK	**STP220350350B**	
Zoll Zeichnung Größe A	Skalierung None:1	2024-04