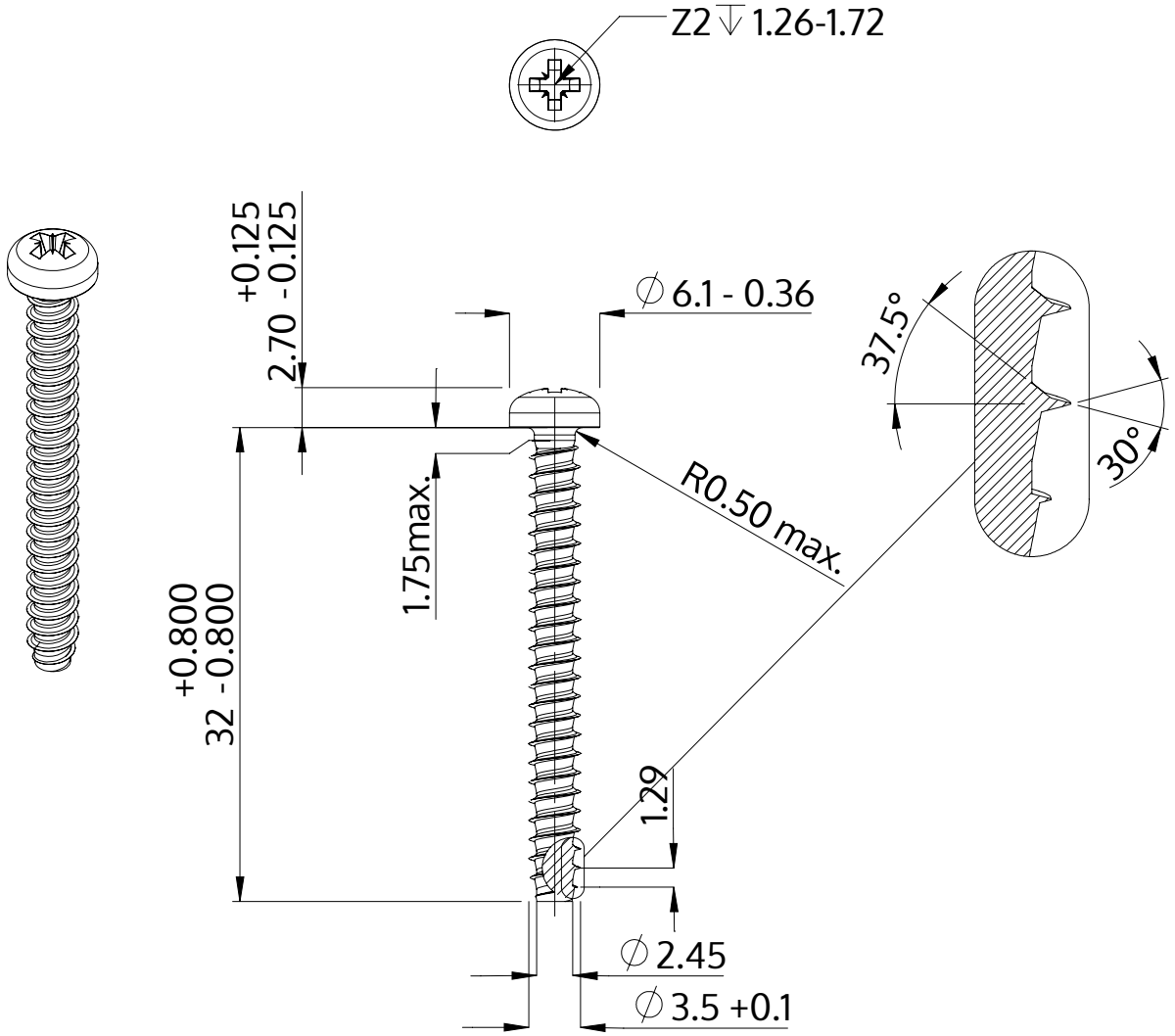

Beskrivning	STP22 3.5x32.0 - Z2
Material	stål, härdat
Yta	förzinkad 5-7 µm, härdad, blå/transparent passiviserad
Vikt	1.928 kg / 1000 styck

SCREWERK	**STP220350320S**	
Metrisk skiss A4	Skala 2:1	2024-10