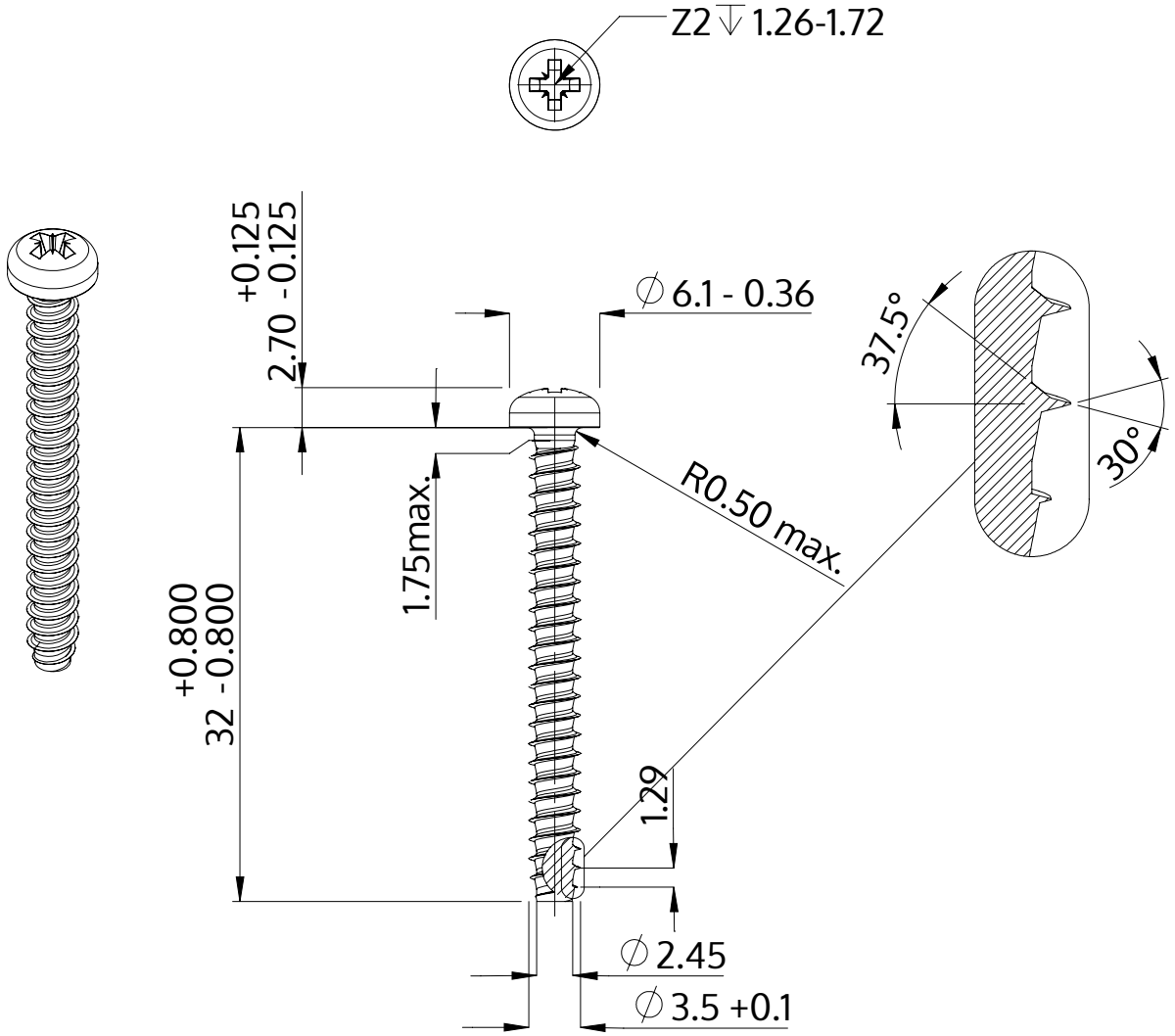

Descrição	STP22 3.5x32.0 - Z2
Material	aço, endurecido
Superfície	zincado 5-7 µm, galvanizado, azul / passivado transparente
Peso	1.928 kg / 1000 peças

SCREWERK	**STP220350320S**	
Desenho Métrico A4	Escala 2:1	2024-10