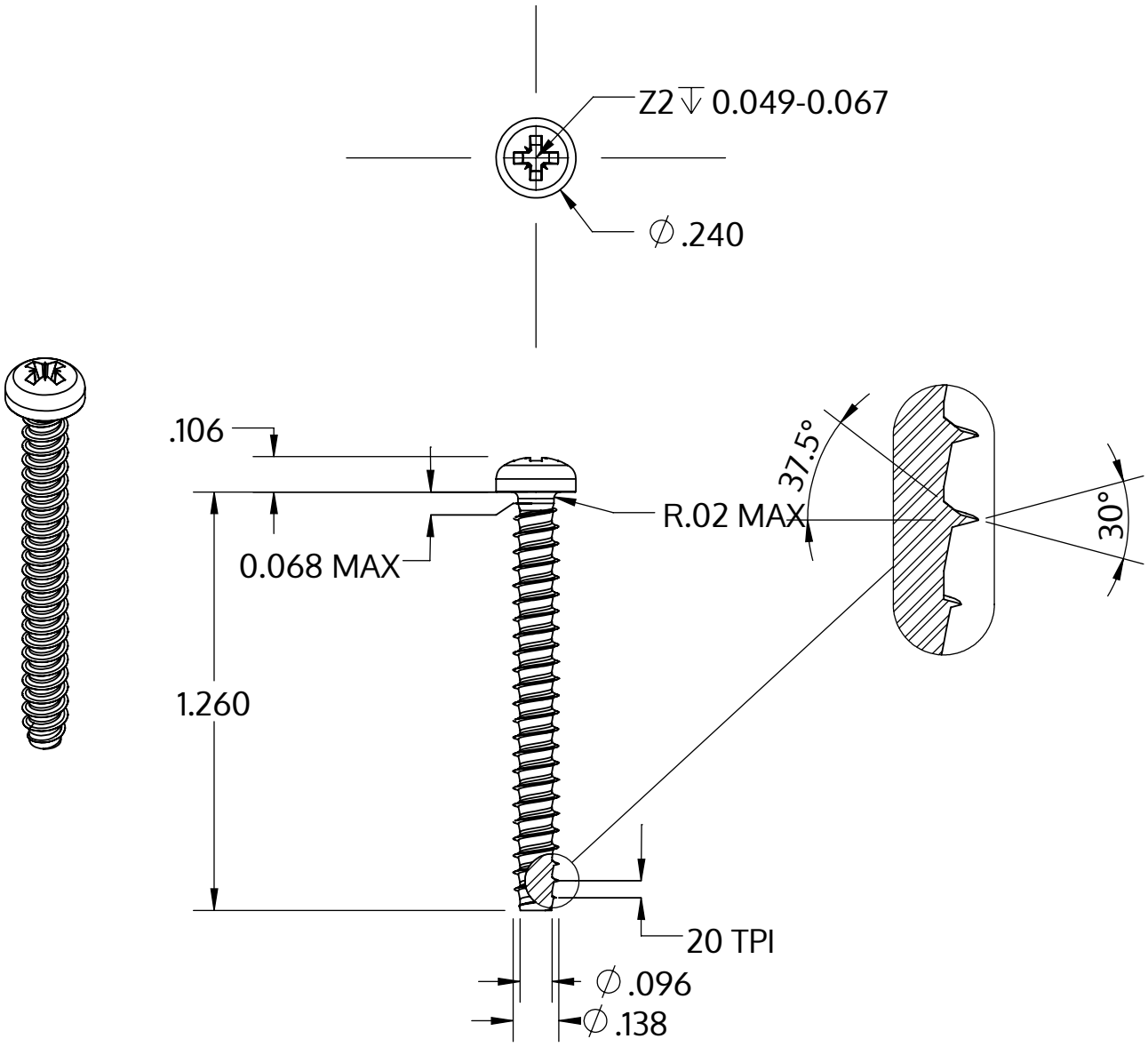


| | |
|---|---|
| Metric size | M3.5 x 1.29 mm |
| US size (converted) | #6-20 |
| | Tolerances [inch] |
| Length | +/- 0.031 |
| Head diameter | +0 / -0.014 |
| Head height | +/- 0.004 |
| Thread diameter | +0.003 / -0 |

| | |
|---|---|
| Descrição | STP22 3.5x32.0 - Z2 |
| Material | inox A2 |
| Superfície | Decapado e passivado |
| Peso | 1.928 kg / 1000 peças |

| | | |
|---|---|---|
| SCREWERK | **STP220350320E** | |
| _Zoll Zeichnung Größe A | Escala 2:1 | 2024-10 |