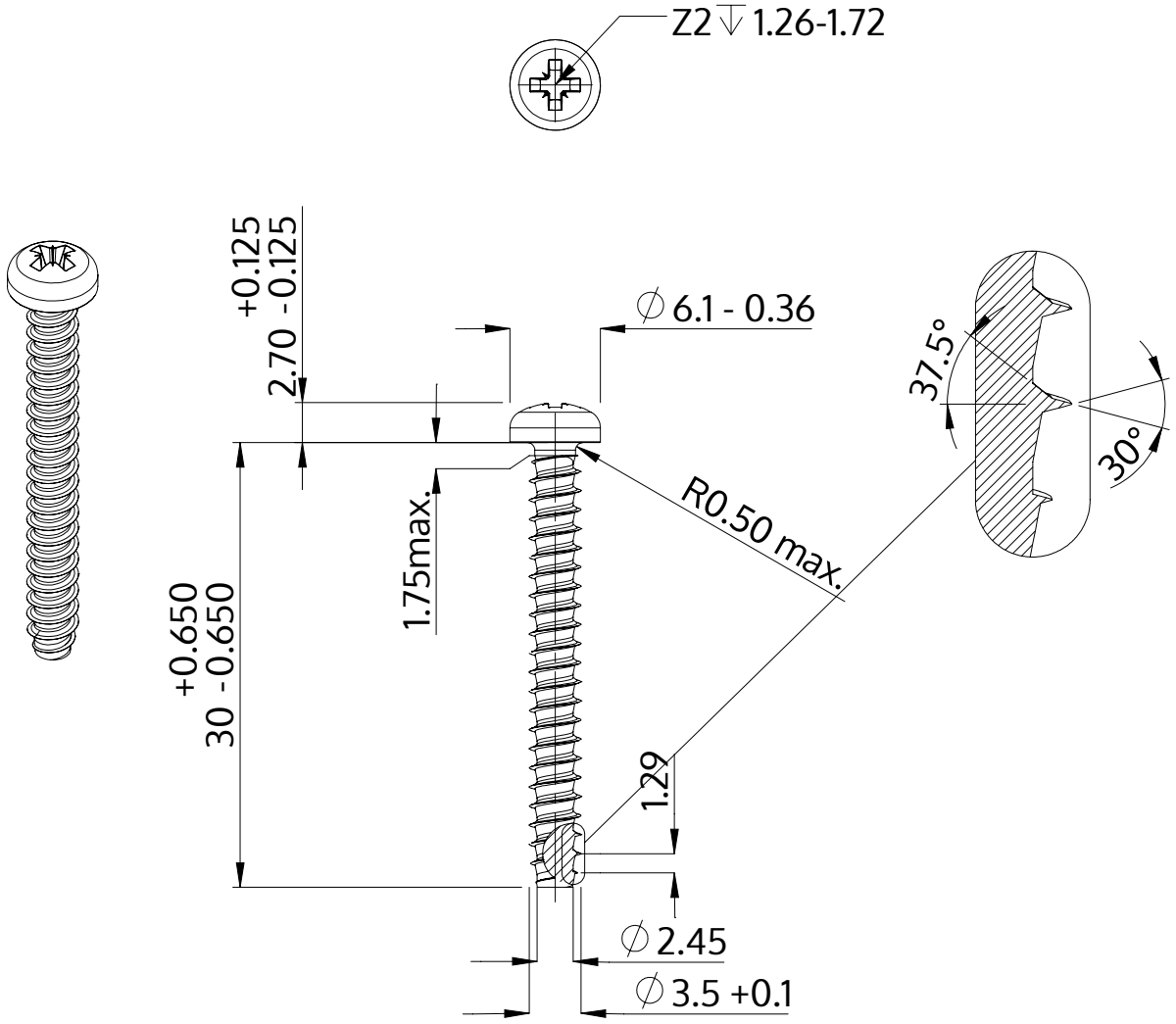

Descriere	STP22 3.5x30.0 - Z2
Material	oţel inoxidabil A4
Exterior	neacoperit, murat și pasivat
Greutate	1.834 kg / 1000 unități

SCREWERK	**STP220350300C**	
Desen metric A4	Scalarea 2:1	2024-10