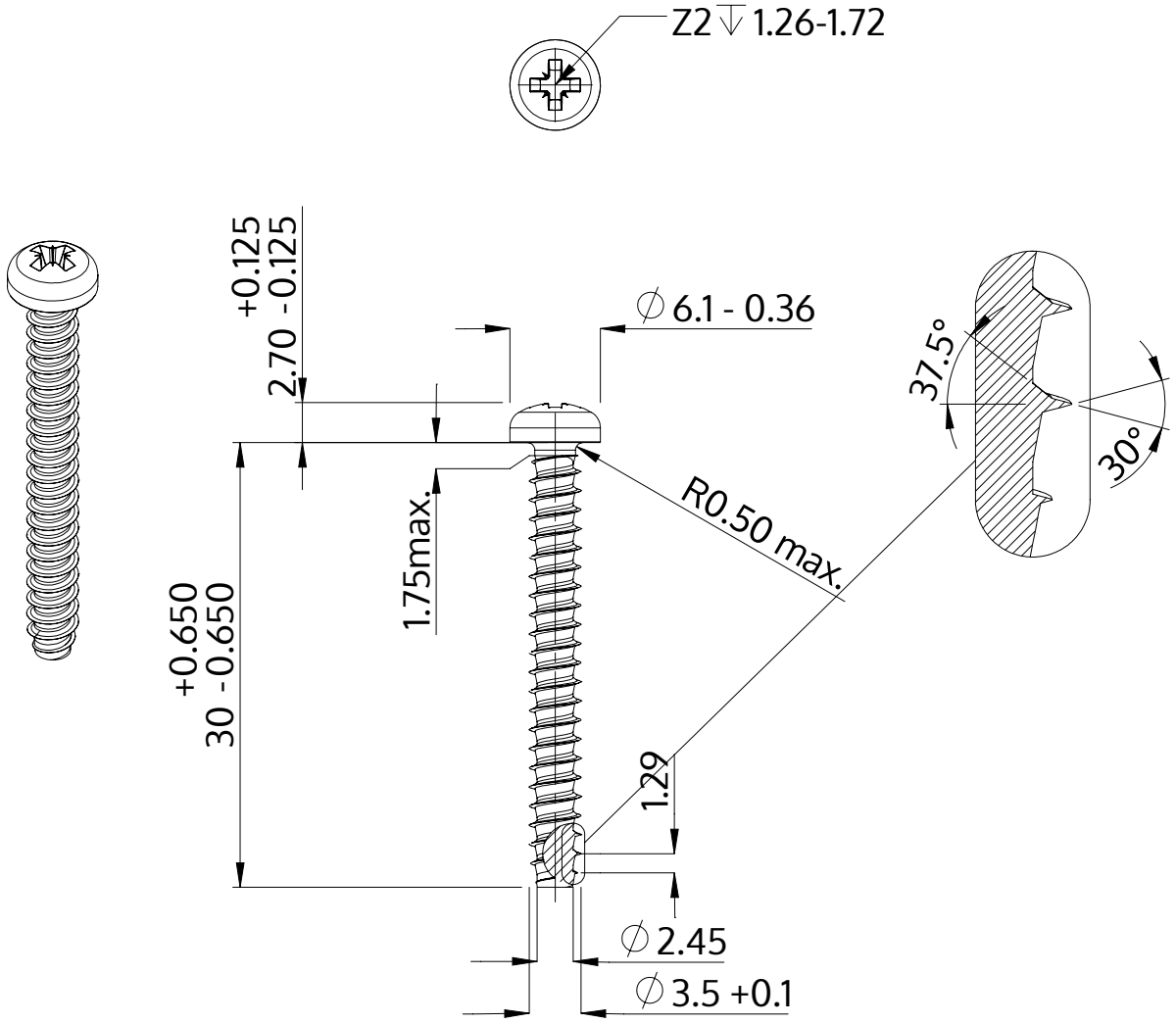

Descrizione	STP22 3.5x30.0 - Z2
Materiale	acciaio inossidabile A4
Superficie	bianco-decapato e passivato
Peso	1.834 kg / 1000 pezzi

SCREWERK	**STP220350300C**	
Disegno metrico A4	Scala 2:1	2024-10