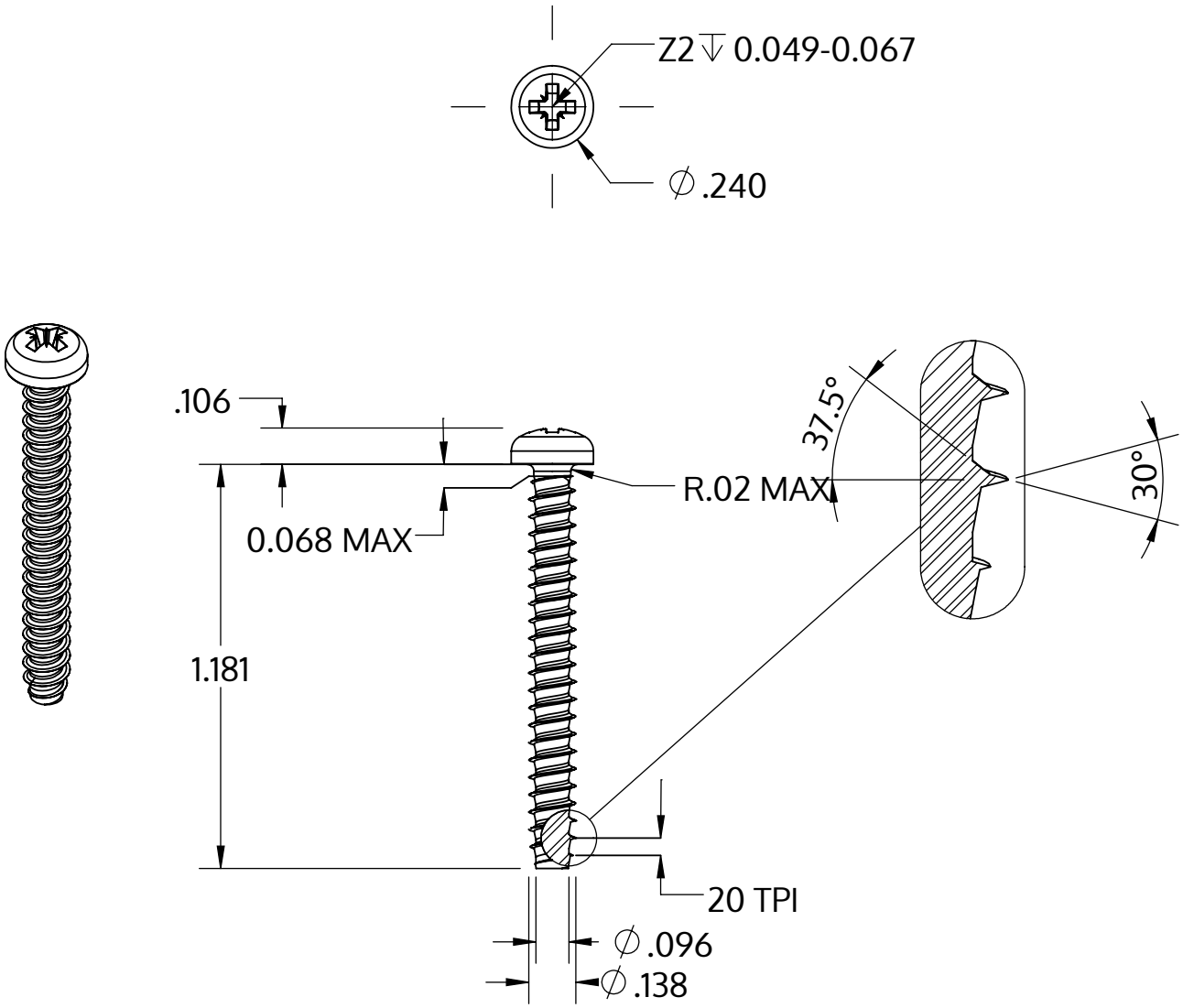

Metric size	M3.5 x 1.29 mm
US size (converted)	#6-20
	Tolerances [inch]
Length	+/- 0.025
Head diameter	+0 / -0.014
Head height	+/- 0.004
Thread diameter	+0.003 / -0

Descrição	STP22 3.5x30.0 - Z2
Material	inox A4
Superfície	Decapado e passivado
Peso	1.834 kg / 1000 peças

SCREWERK	**STP220350300C**	
_Zoll Zeichnung Größe A	Escala 2:1	2024-10