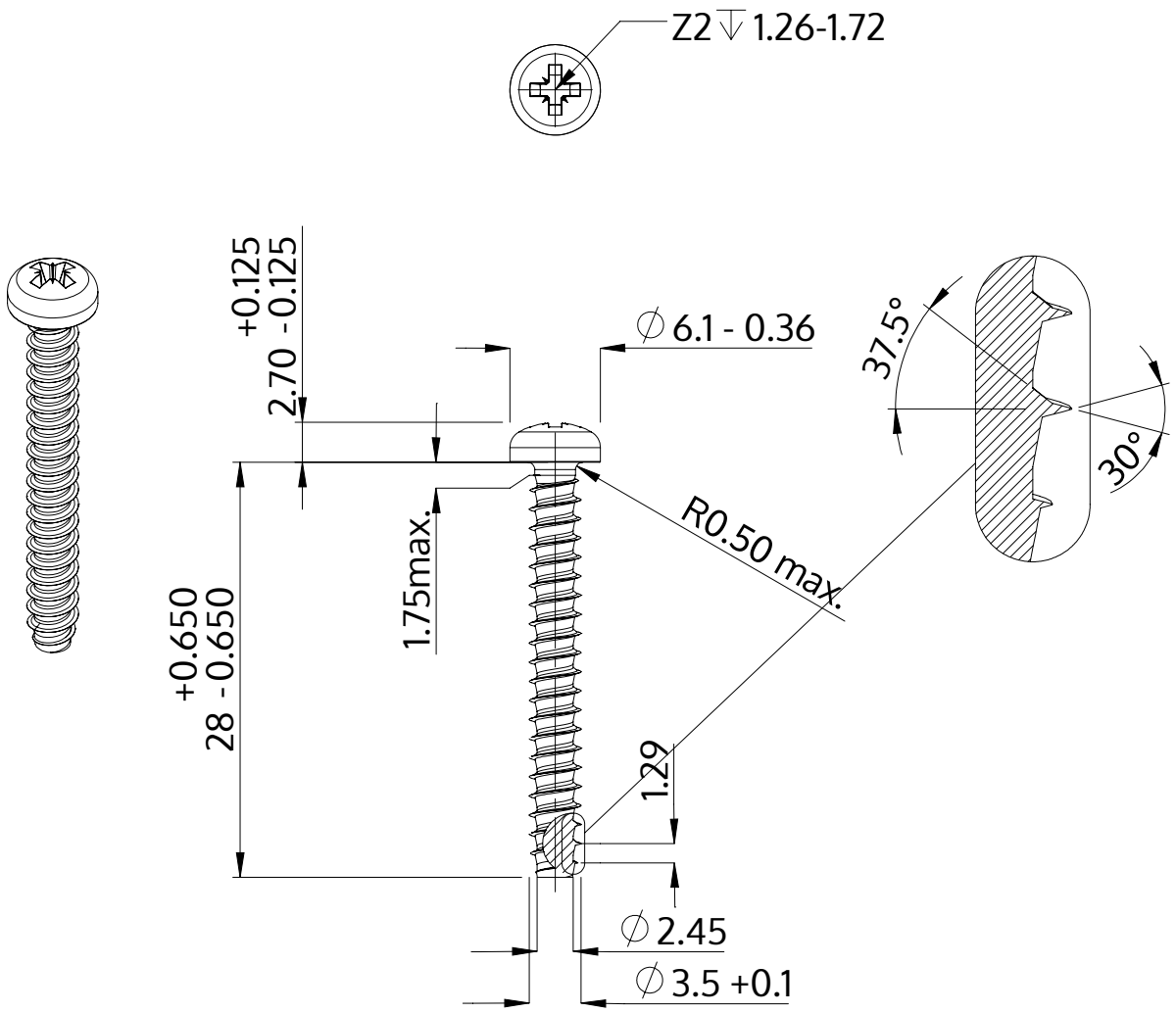

Описание	STP22 3.5x28.0 - Z2
Материал	Нержавеющая сталь A2
Поверхность	Светлый отжиг и пассивация
Вес	1.739 kg / 1000 Штука

SCREWERK	**STP220350280E**	
Метрический чертеж A4	Шкала None:1	2024-04