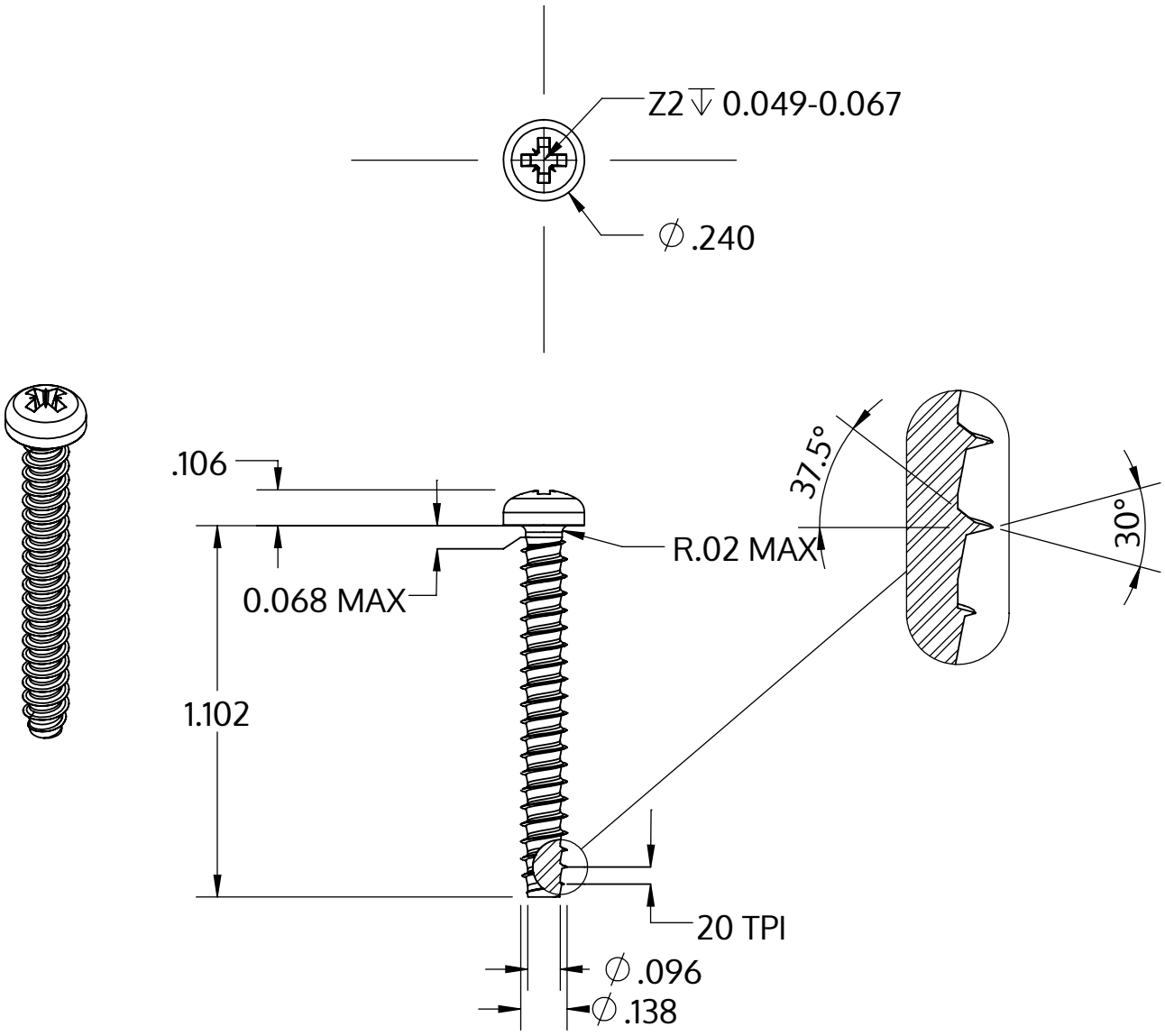

Metric size	M3.5 x 1.29 mm
US size (converted)	#6-20
	Tolerances [inch]
Length	+/- 0.025
Head diameter	+0 / -0.014
Head height	+/- 0.004
Thread diameter	+0.003 / -0

Beschrijving	STP22 3.5x28.0 - Z2
Materiaal	roestvrij staal A2
Oppervlak	blank, geetst en gepassieveerd
Gewicht	1.739 kg / 1000 stuk

SCREWERK	**STP220350280E**	
_Zoll Zeichnung Größe A	Schaal 2:1	2024-10