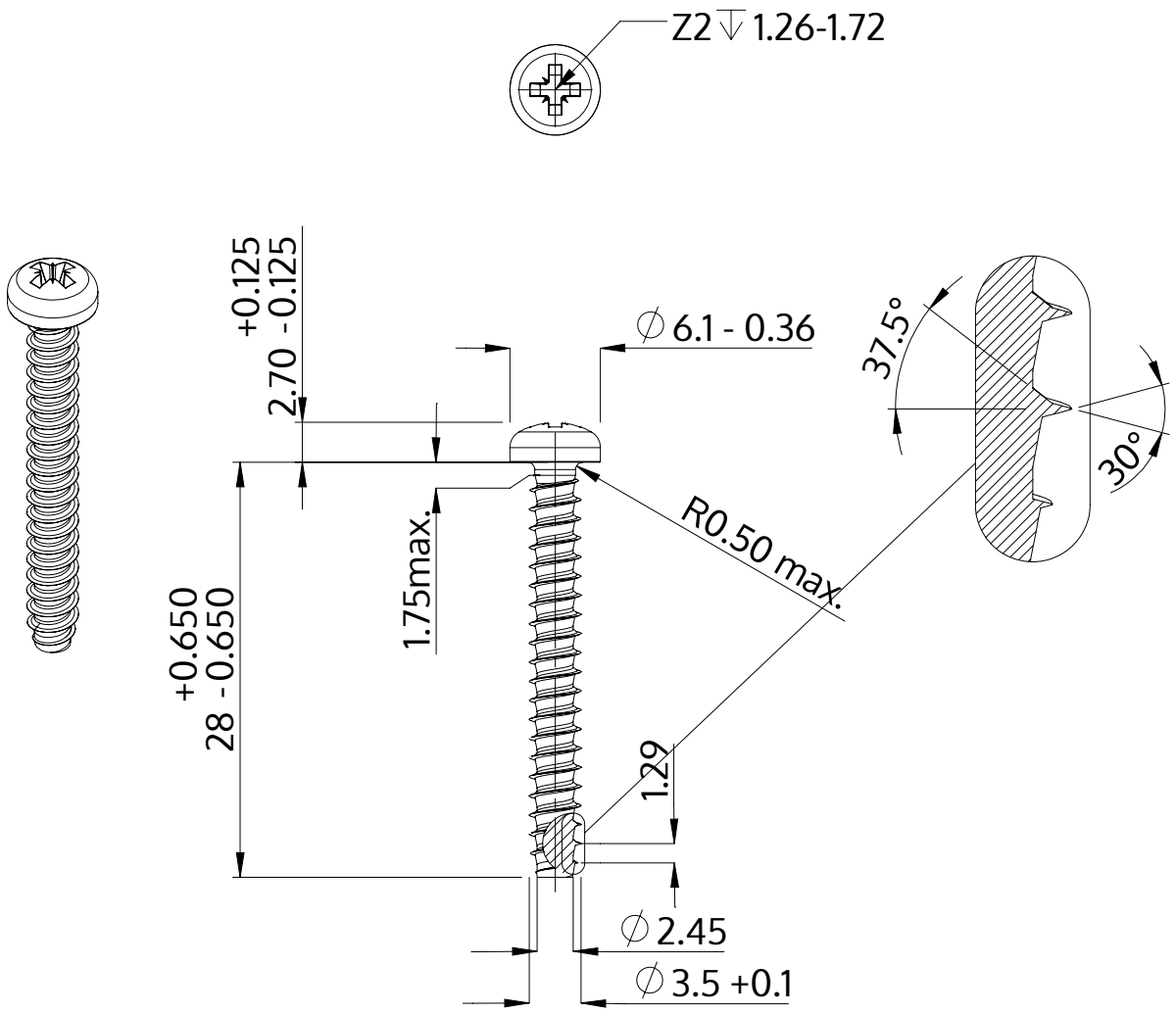

Descripción	STP22 3.5x28.0 - Z2
Material	Acero Inoxidable A2
Superficie	Laminado brillante, barnizado y pasivado
Peso	1.739 kg / 1000 Piezas

SCREWERK	**STP220350280E**	
Diseño métrico	Escalada None:1	2024-04