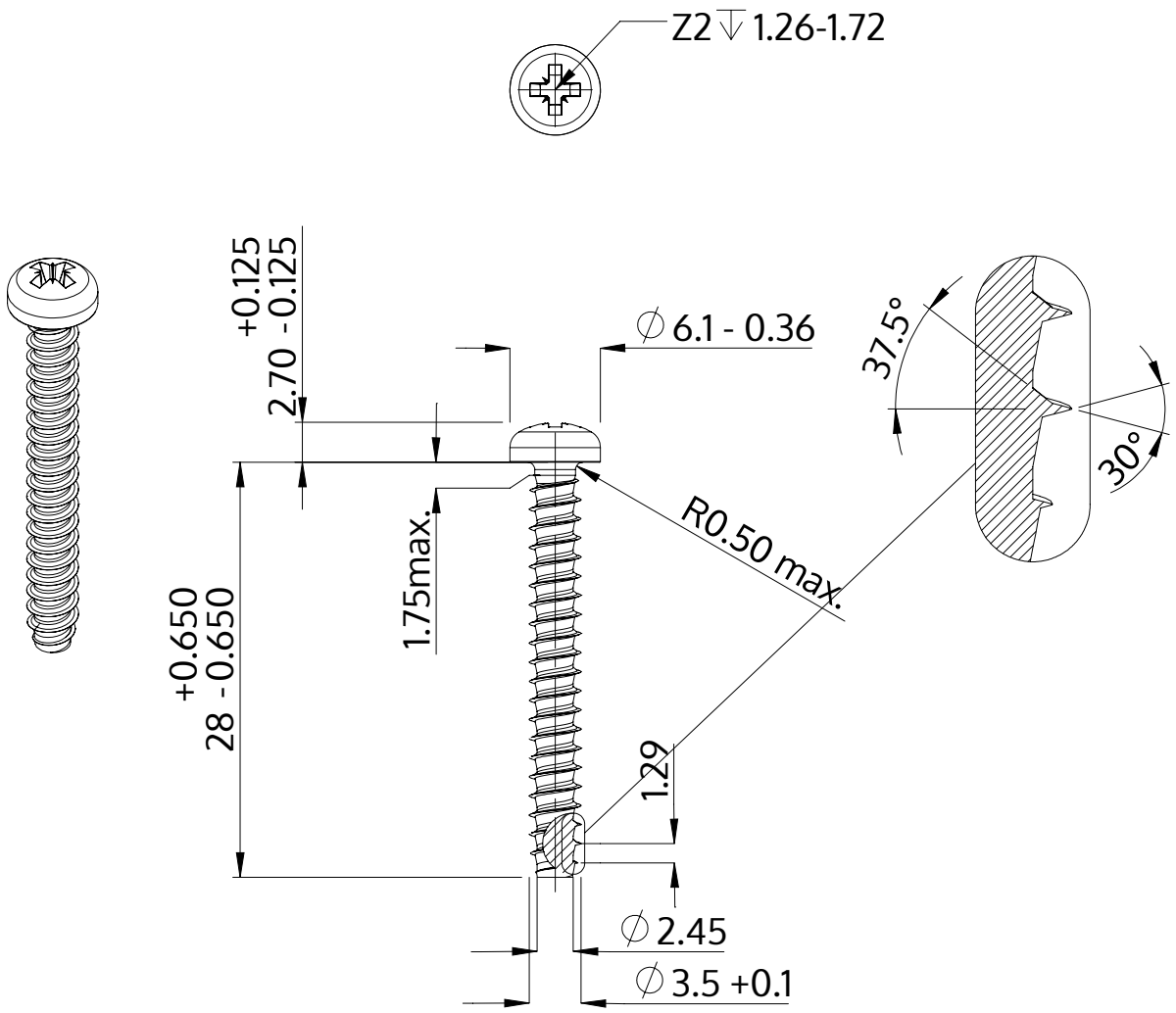

Descrizione	STP22 3.5x28.0 - Z2
Materiale	acciaio, temprato
Superficie	Placcato Zinco-Nichel, passivato nero, ricotto, sigillato
Peso	1.739 kg / 1000 pezzi

SCREWERK	**STP220350280B**	
Disegno metrico A4	Scala 2:1	2024-10