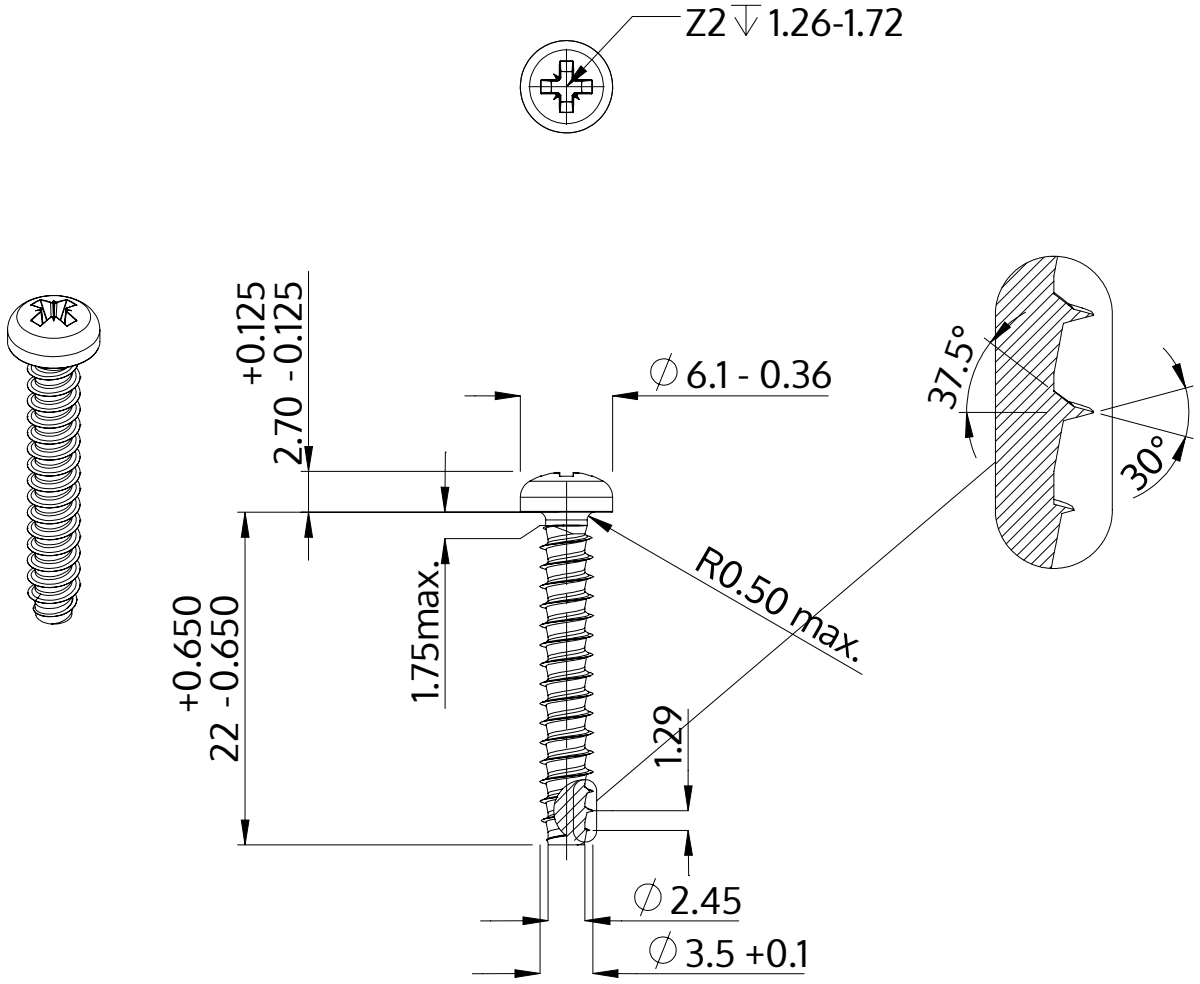


| | |
|---|---|
| Popis | STP22 3.5x22.0 - Z2 |
| Materiál | Nerezová ocel A4 |
| Povrch | holá, mořená a pásová ocel |
| Hmotnost | 1.456 kg / 1000 Kus |

| | | |
|---|---|---|
| SCREWERK | **STP220350220C** | |
| Metric výkres A4 | Měřítko 2:1 | 2024-10 |