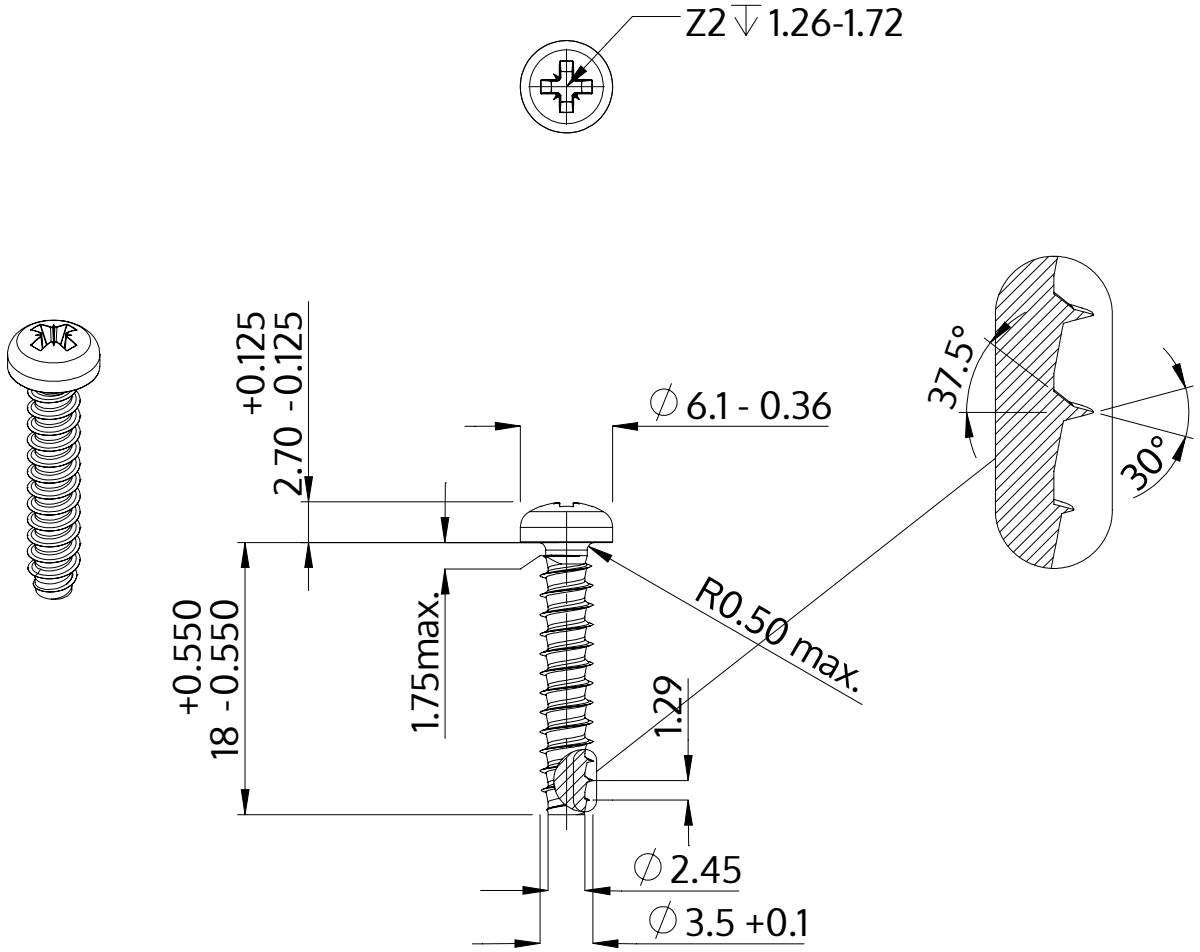

Popis	STP22 3.5x18.0 - Z2
Materiál	Nerezová ocel A2
Povrch	holá, mořená a pásová ocel
Hmotnost	1.267 kg / 1000 Kus

SCREWERK	**STP220350180E**	
Metric výkres A4	Měřítko None:1	2024-04