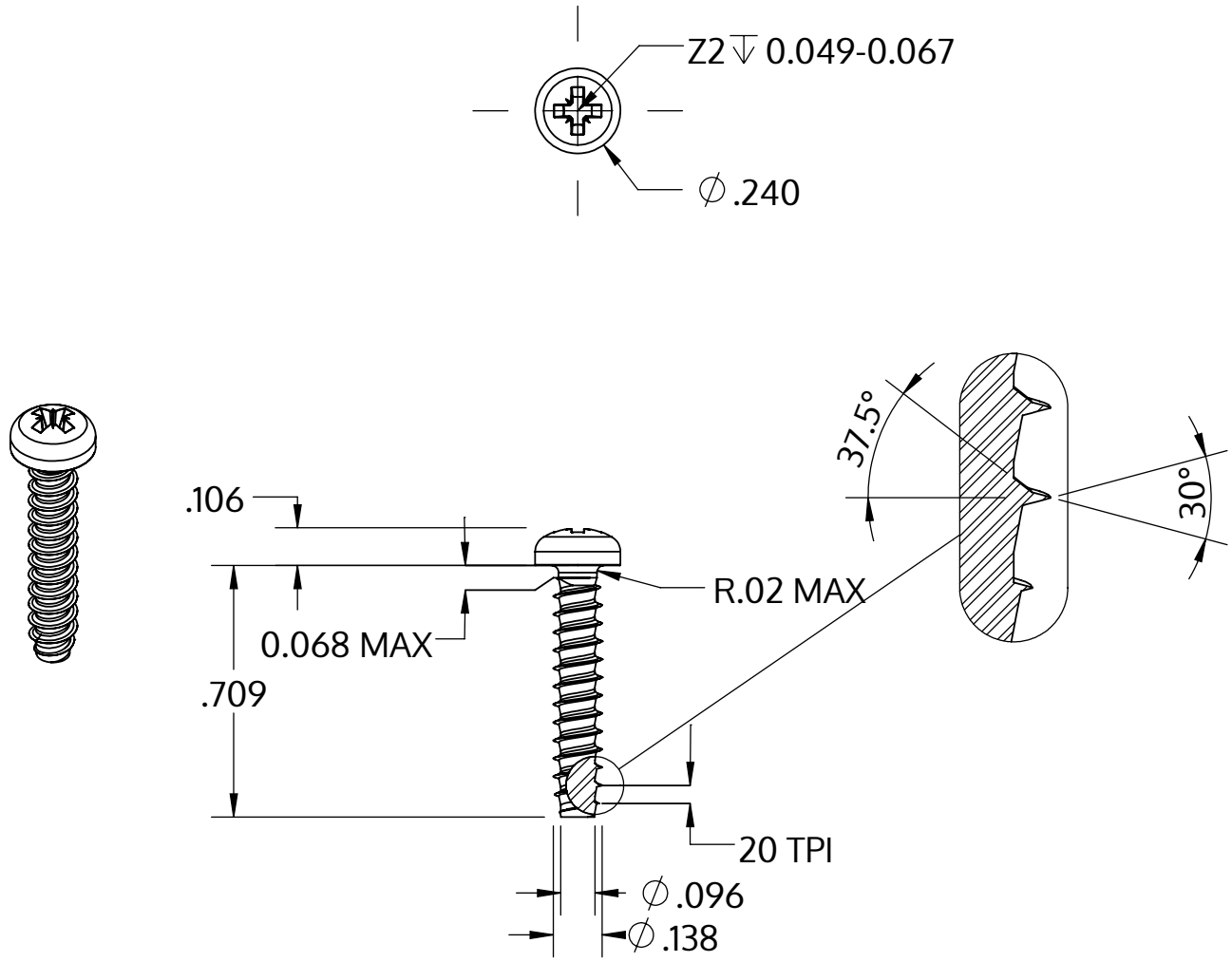

Metric size	M3.5 x 1.29 mm
US size (converted)	#6-20
	Tolerances [inch]
Length	+/- 0.021
Head diameter	+0 / -0.014
Head height	+/- 0.004
Thread diameter	+0.003 / -0

Popis	STP22 3.5x18.0 - Z2
Materiál	Temperovaná ocel
Povrch	ZiNi černá-pasivovaná+temperovaná+utěsněná
Hmotnost	1.267 kg / 1000 Kus

SCREWERK	**STP220350180B**	
_Zoll Zeichnung Größe A	Měřítko 2:1	2024-10