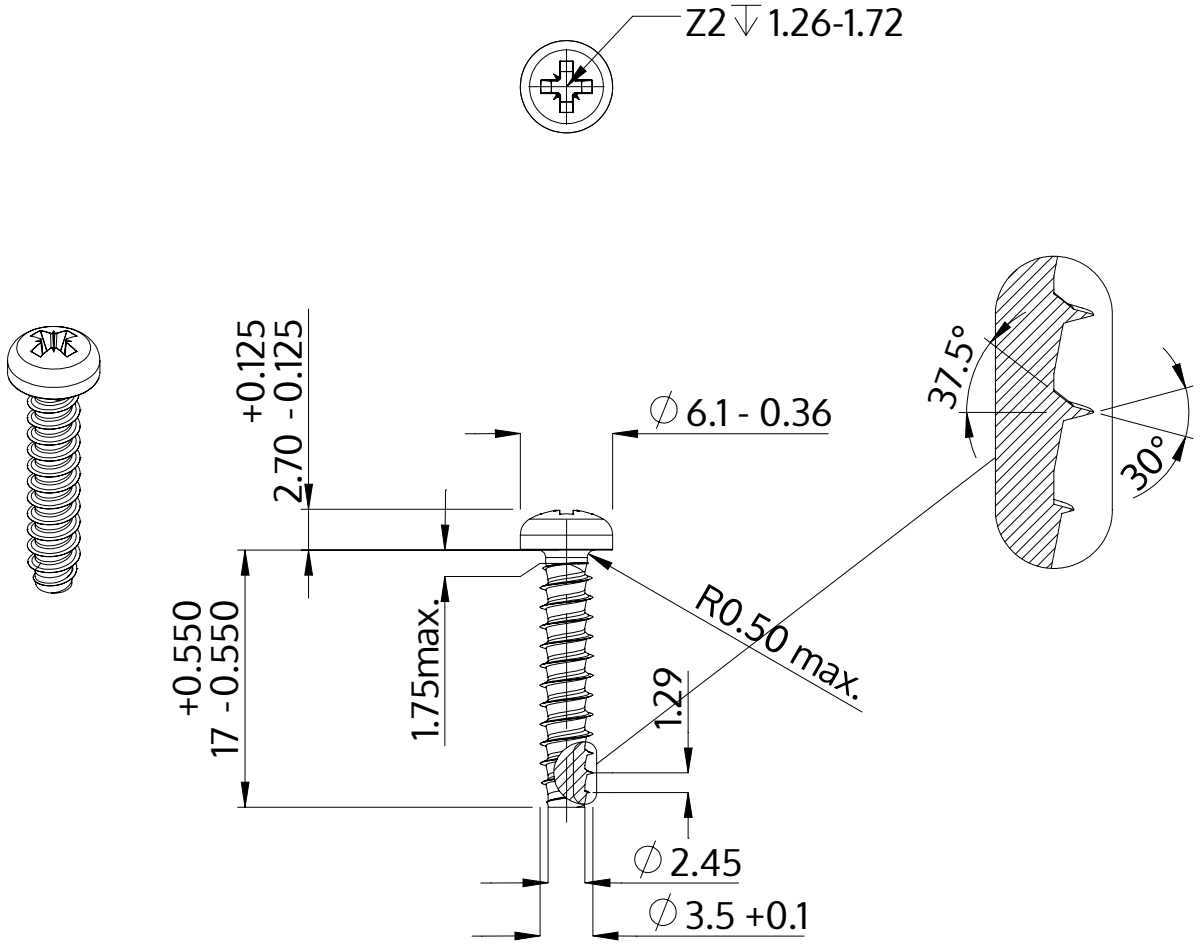

Description	STP22 3.5x17.0 - Z2
Matière	acier inoxydable A2
Surface	brillant décapé et passivé
Poids	1.220 kg / 1000 Unité

SCREWERK	**STP220350170E**	
Dessin métrique A4	Redimensionner 2:1	2024-10