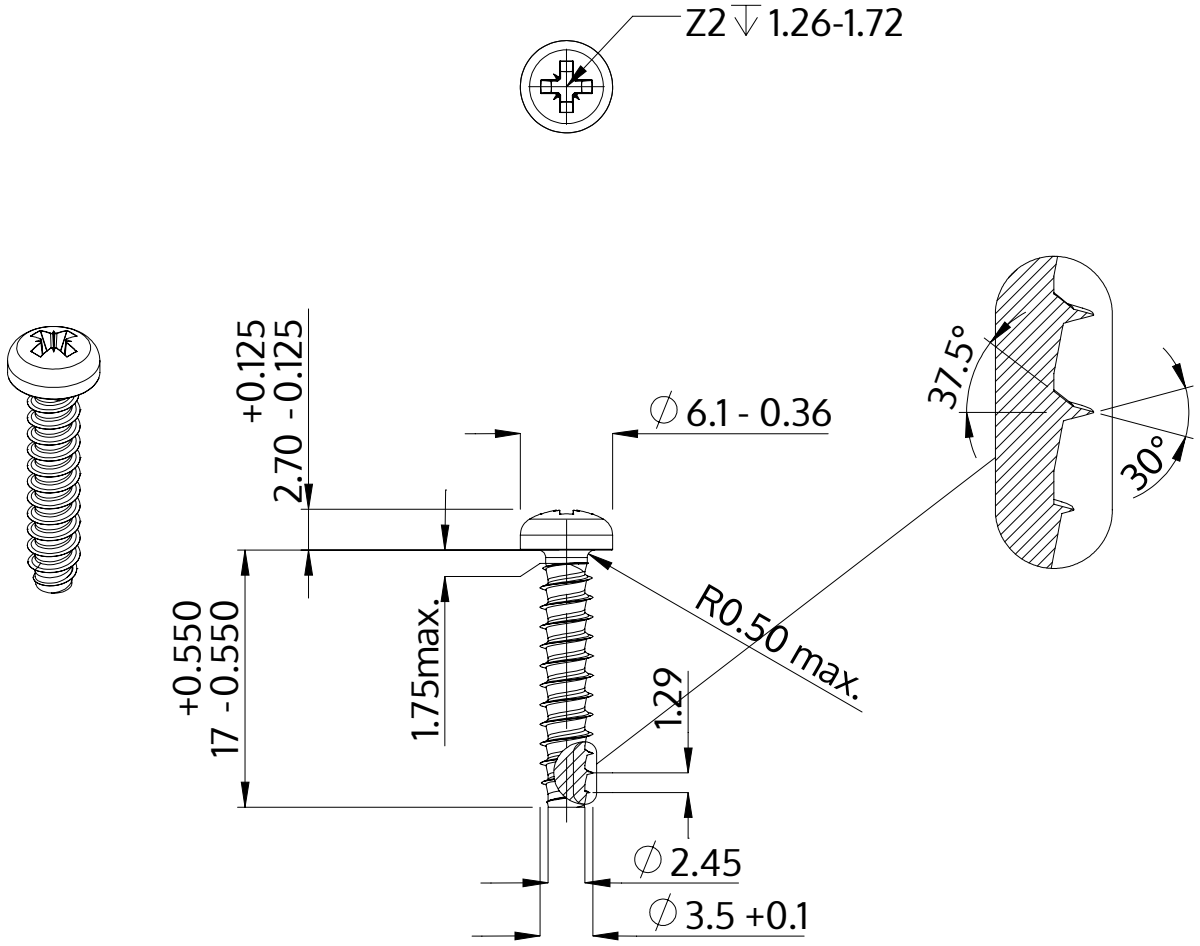

Beskrivelse	STP22 3.5x17.0 - Z2
Materiale	Ædelstål A2
Overflade	blank, bejdset og passiveret
Vægt	1.220 kg / 1000 stykke

SCREWERK	**STP220350170E**	
Metrisk tegning A4	Skalering 2:1	2024-10