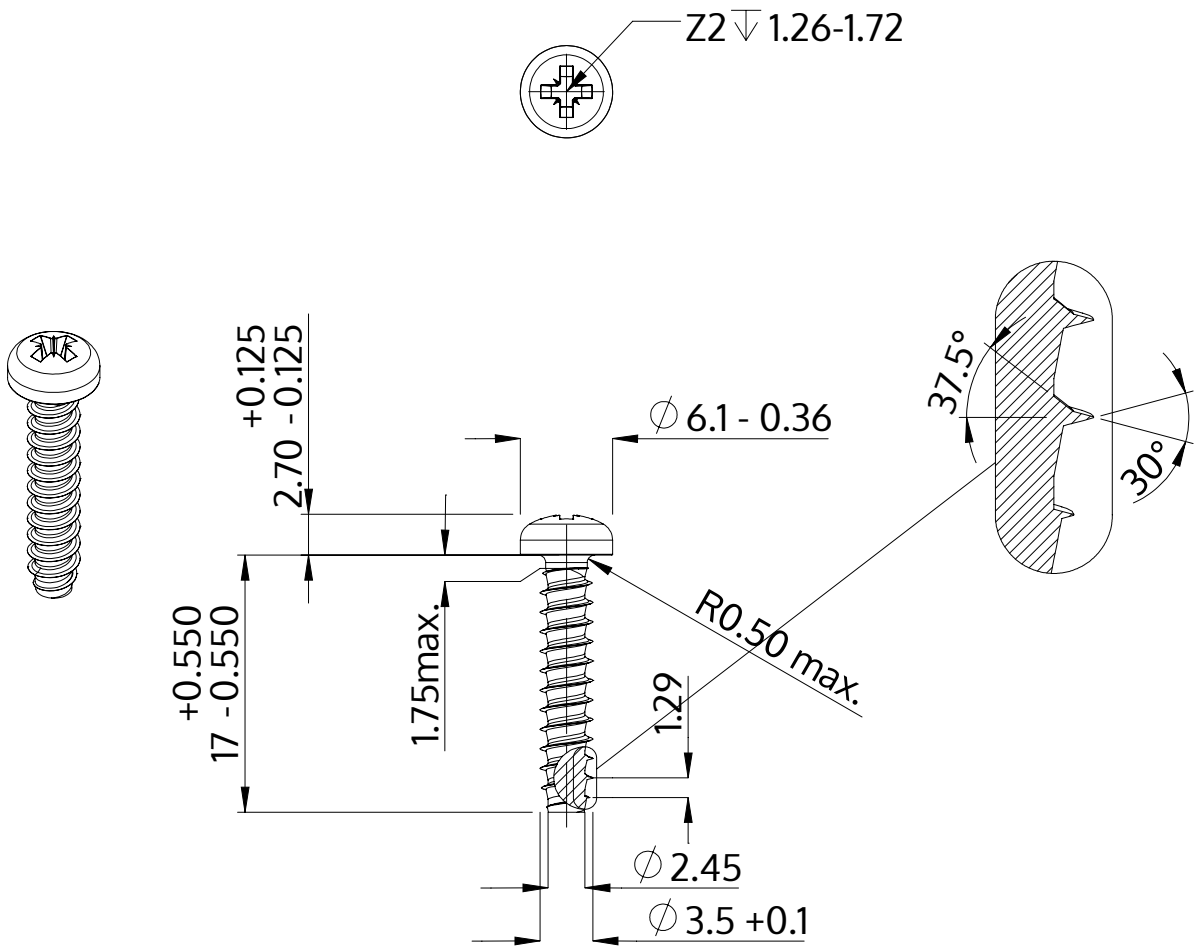

Описание	STP22 3.5x17.0 - Z2
Материал	стомана, закалена
Повърхност	цинково и никелово покритие, Черен, пасивиран, темпериран, херметизация
Тегло	1.220 kg / 1000 Бройка

SCREWERK	**STP220350170B**	
Метричен дизайн A4	Мащаб None:1	2024-04