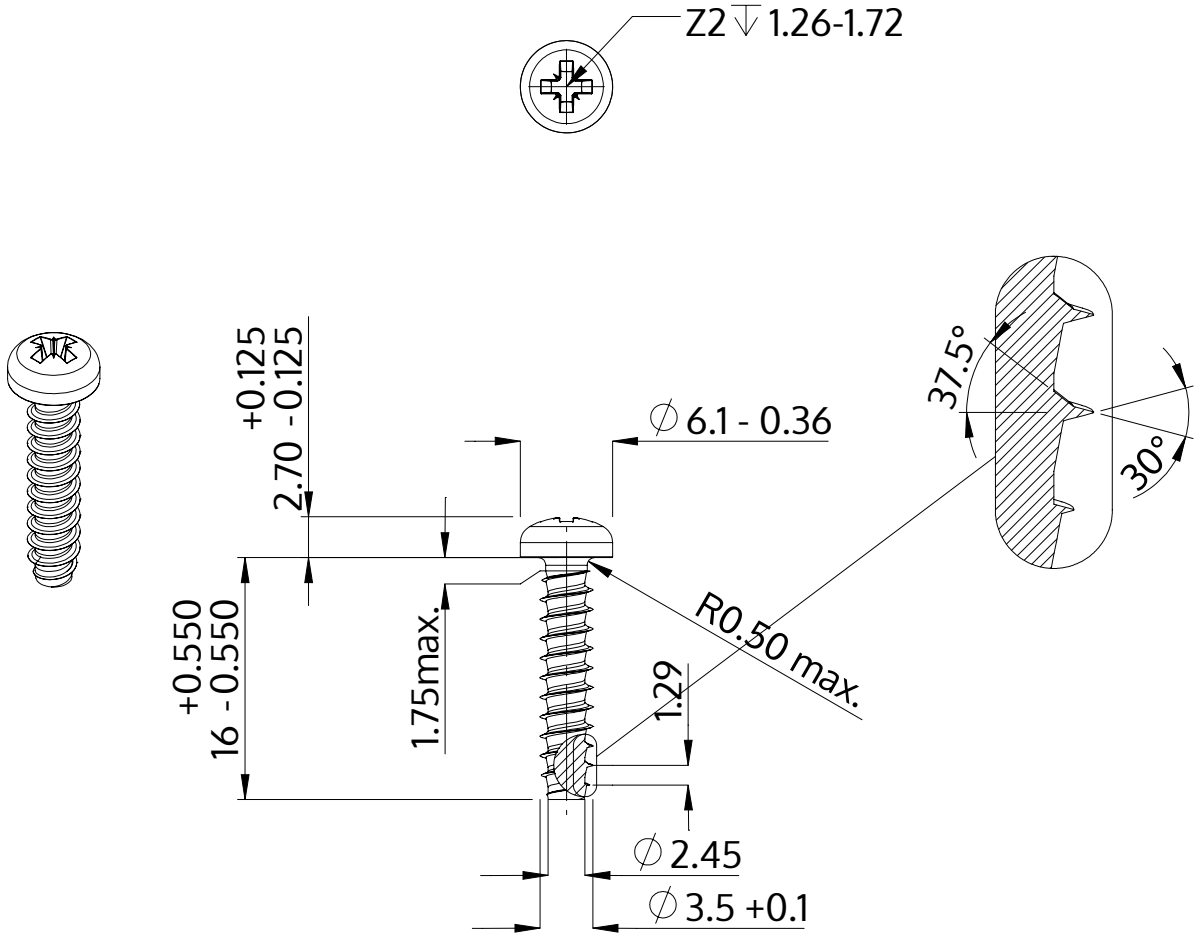

Beskrivelse	STP22 3.5x16.0 - Z2
Materiale	Ædelstål A2
Overflade	blank, bejdset og passiveret
Vægt	1.172 kg / 1000 stykke

SCREWERK	**STP220350160E**	
Metrisk tegning A4	Skalering None:1	2024-04