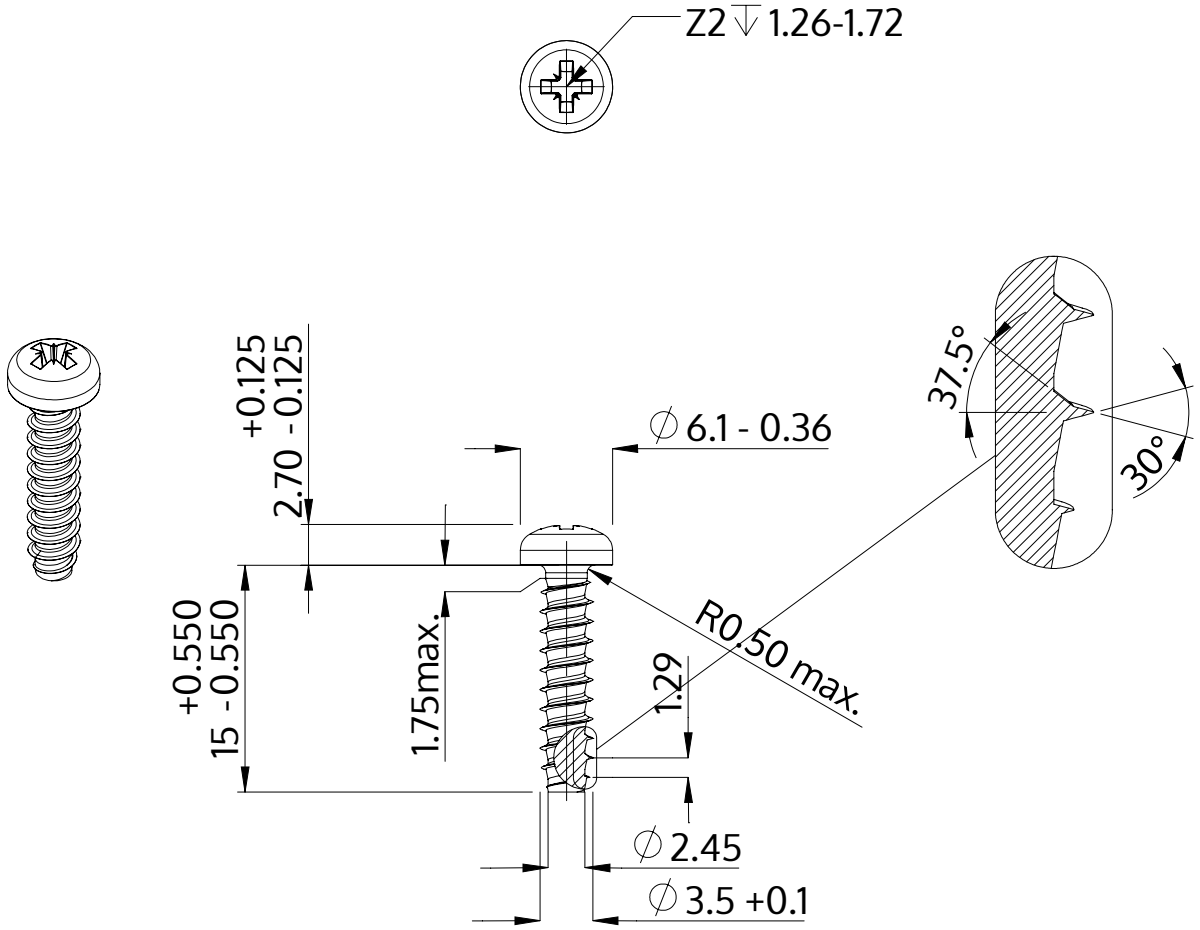

Описание	STP22 3.5x15.0 - Z2
Материал	сталь, упрочненная
Поверхность	Оцинковка 5-7µm, термообработка,синий / прозрачный пассивация
Вес	1.125 kg / 1000 Штука

SCREWERK	**STP220350150S**	
Метрический чертеж A4	Шкала None:1	2024-04