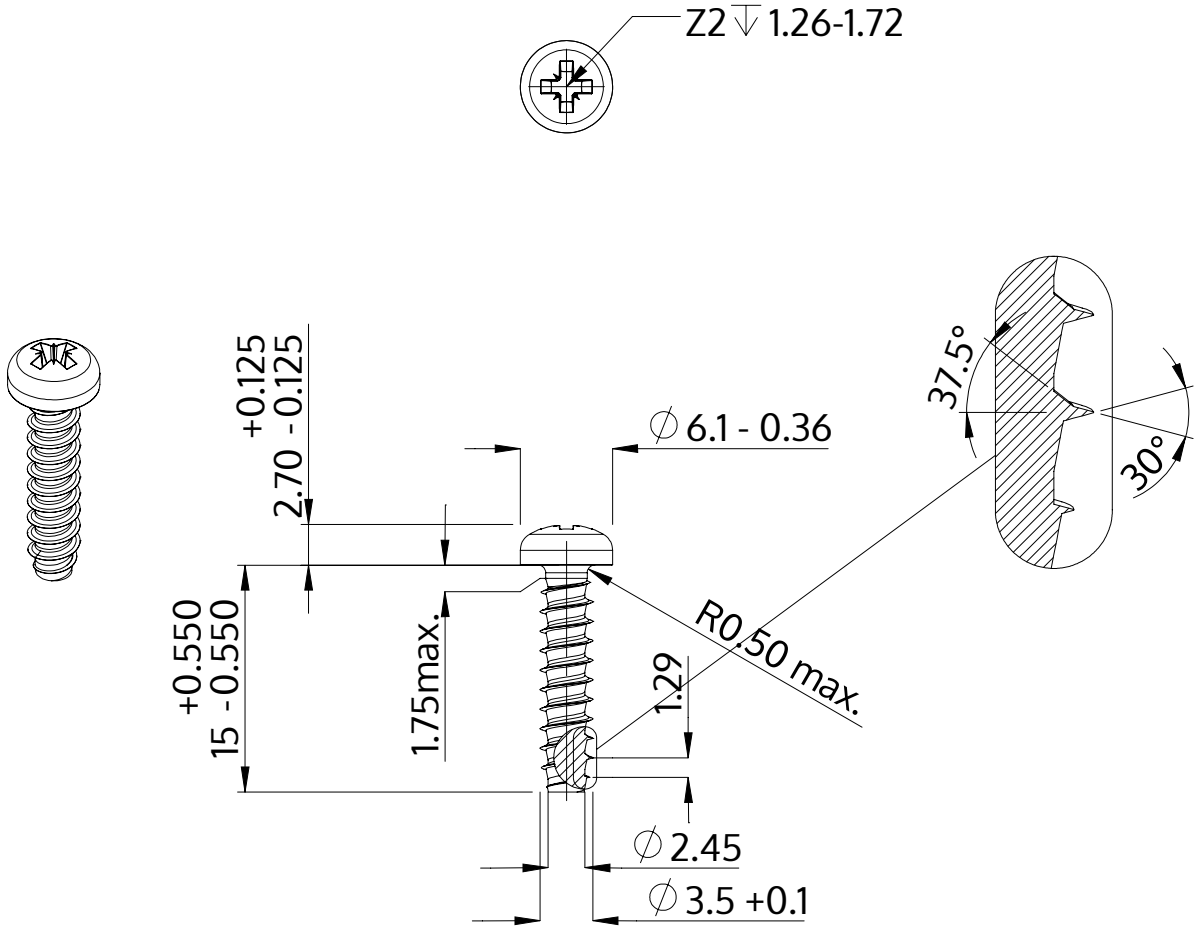

Beschrijving	STP22 3.5x15.0 - Z2
Materiaal	roestvrij staal A4
Oppervlak	blank, geetst en gepassieveerd
Gewicht	1.125 kg / 1000 stuk

SCREWERK	**STP220350150C**	
Metrische tekening A4	Schaal 2:1	2024-10