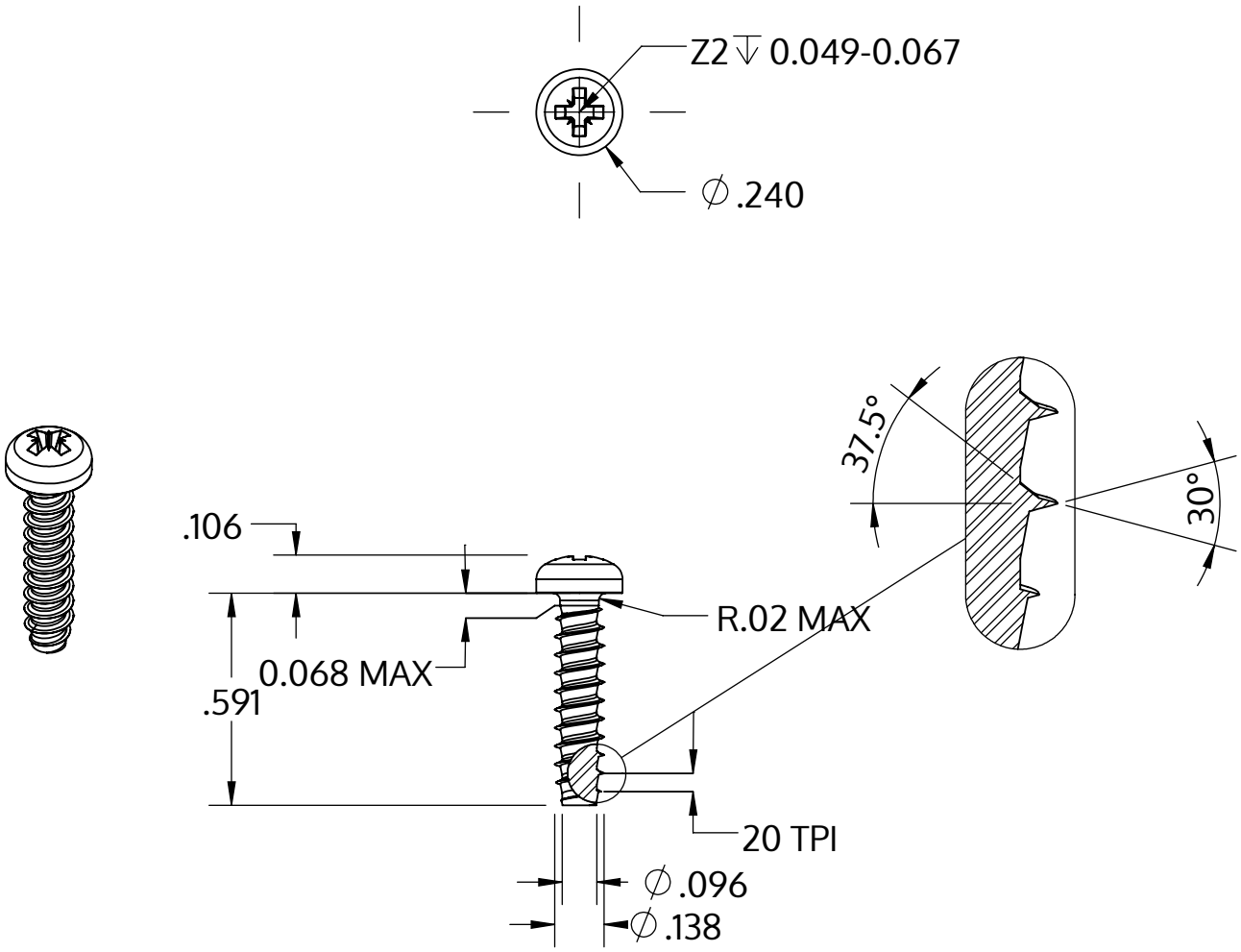

Metric size	M3.5 x 1.29 mm
US size (converted)	#6-20
	Tolerances [inch]
Length	+/- 0.021
Head diameter	+0 / -0.014
Head height	+/- 0.004
Thread diameter	+0.003 / -0

Beschrijving	STP22 3.5x15.0 - Z2
Materiaal	roestvrij staal A4
Oppervlak	blank, geetst en gepassieveerd
Gewicht	1.125 kg / 1000 stuk

SCREWERK	**STP220350150C**	
_Zoll Zeichnung Größe A	Schaal 2:1	2024-10