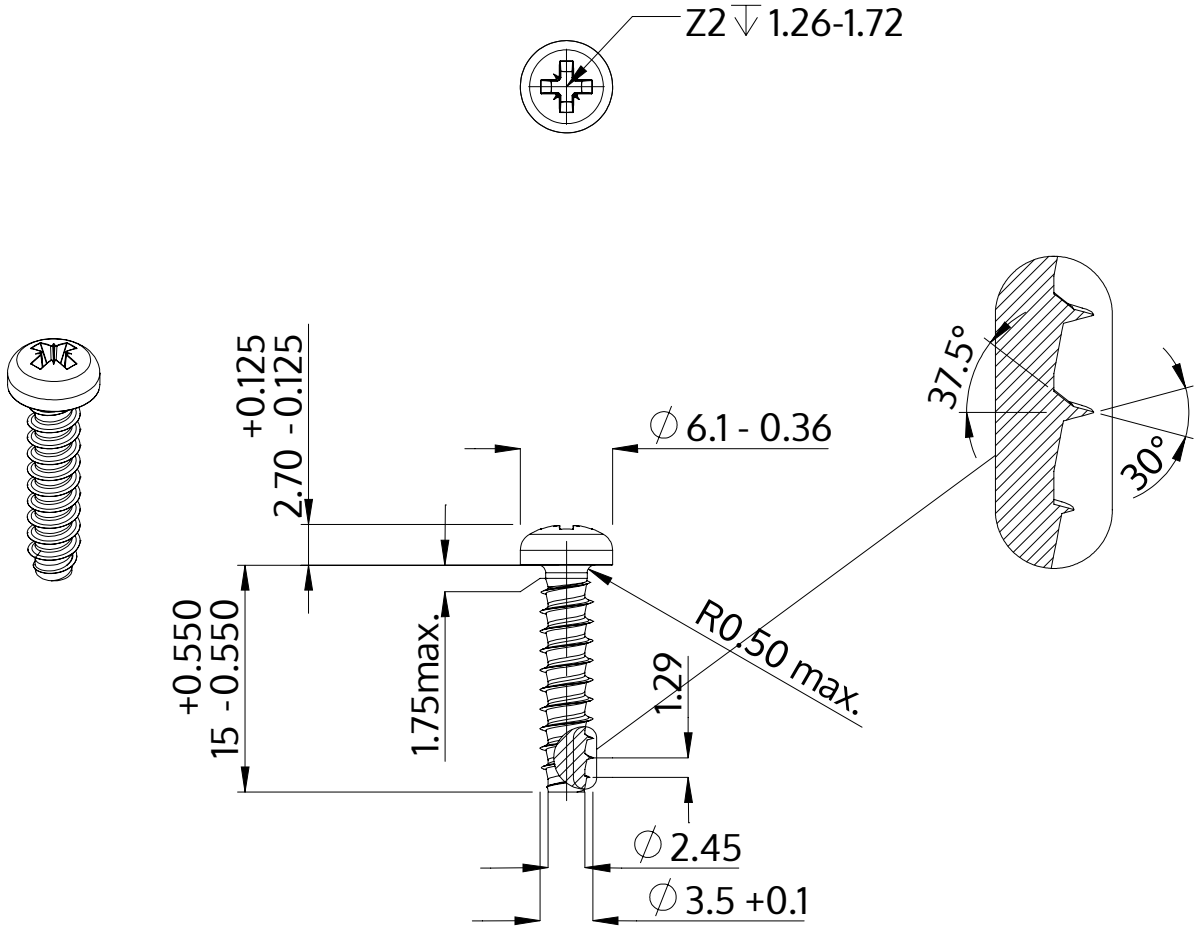

Описание	STP22 3.5x15.0 - Z2
Материал	неръждаема стомана A4
Повърхност	гланциран, полиран, пасиваран
Тегло	1.125 kg / 1000 Бройка

SCREWERK	**STP220350150C**	
Метричен дизайн A4	Мащаб 2:1	2024-10