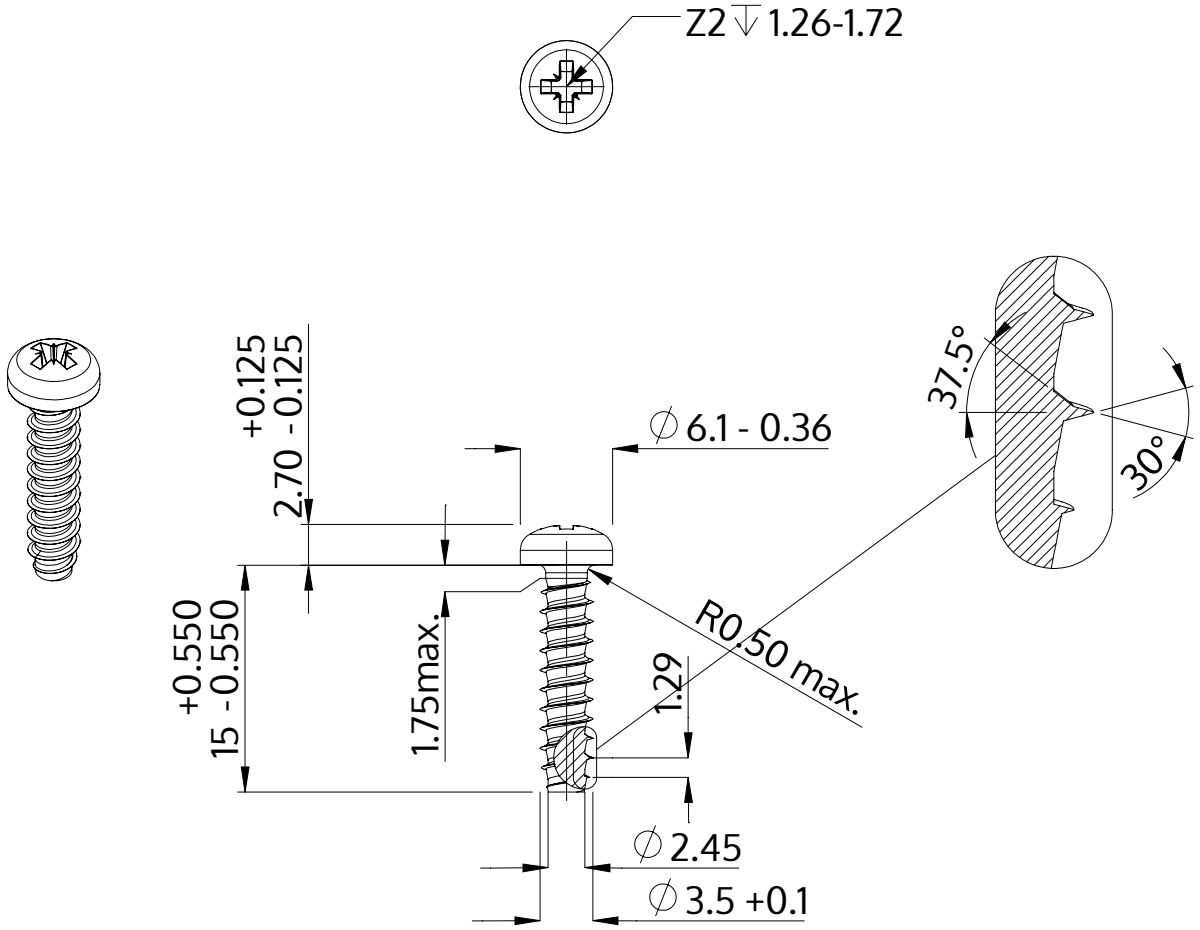

Описание	STP22 3.5x15.0 - Z2
Материал	стомана, закалена
Повърхност	цинково и никелово покритие, Черен, пасивиран, темпериран, херметизация
Тегло	1.125 kg / 1000 Бройка

SCREWERK	**STP220350150B**	
Метричен дизайн A4	Мащаб 2:1	2024-10