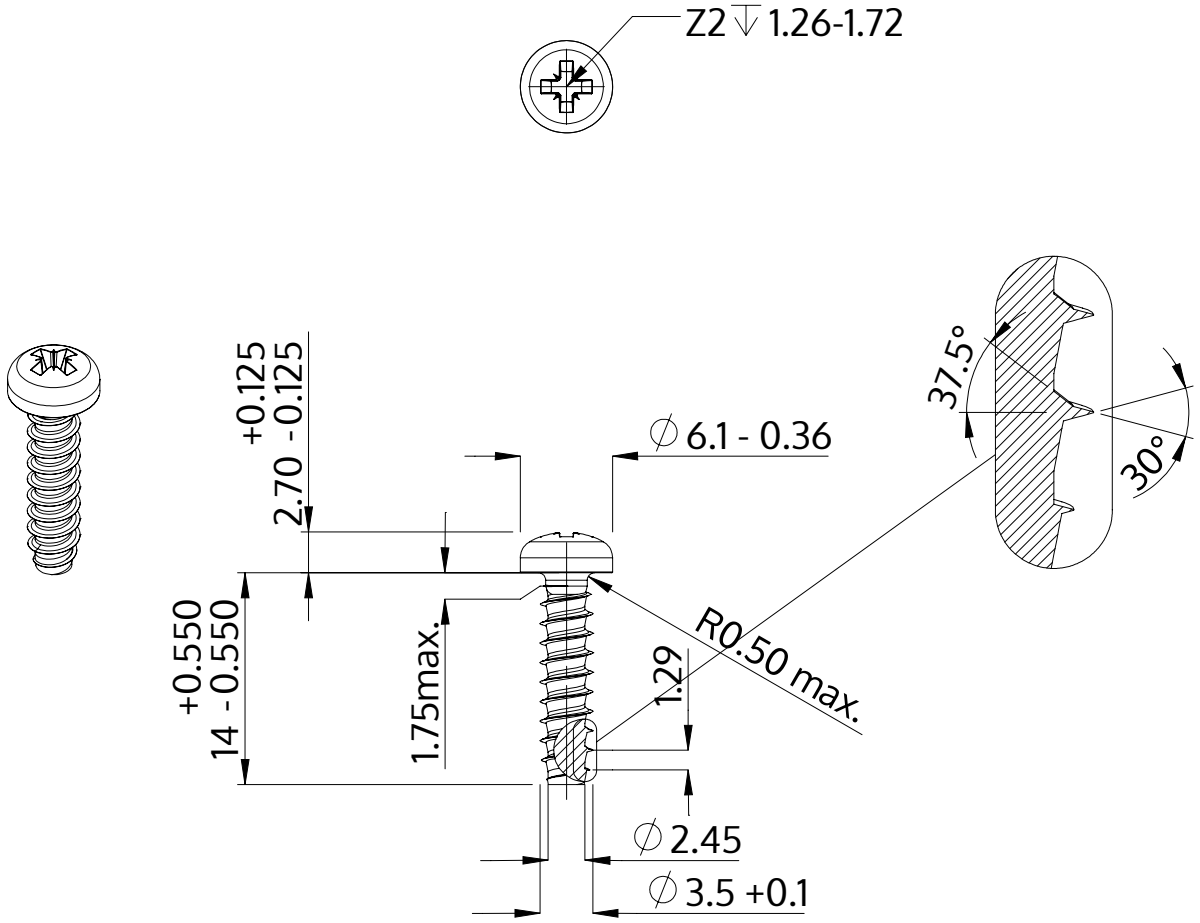

Beskrivelse	STP22 3.5x14.0 - Z2
Materiale	Stål, forædlet
Overflade	ZnNi sort-passiveret, tempret, forseglet
Vægt	1.078 kg / 1000 stykke

SCREWERK	**STP220350140B**	
Metrisk tegning A4	Skalering 2:1	2024-05