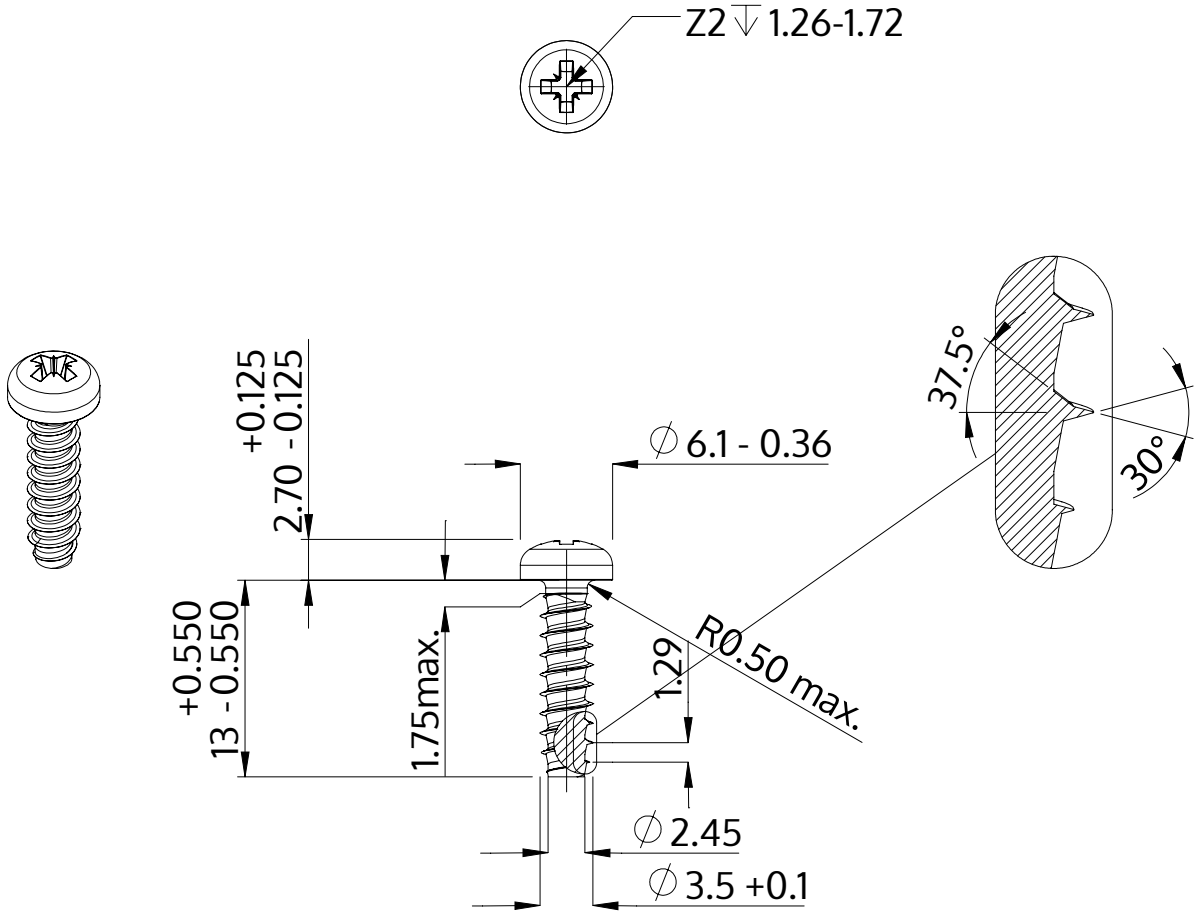

Descrição	STP22 3.5x13.0 - Z2
Material	aço, endurecido
Superfície	Zincado Niquelado Galvanizado, Passivado negro
Peso	1.031 kg / 1000 peças

SCREWERK	**STP220350130B**	
Desenho Métrico A4	Escala 2:1	2024-10