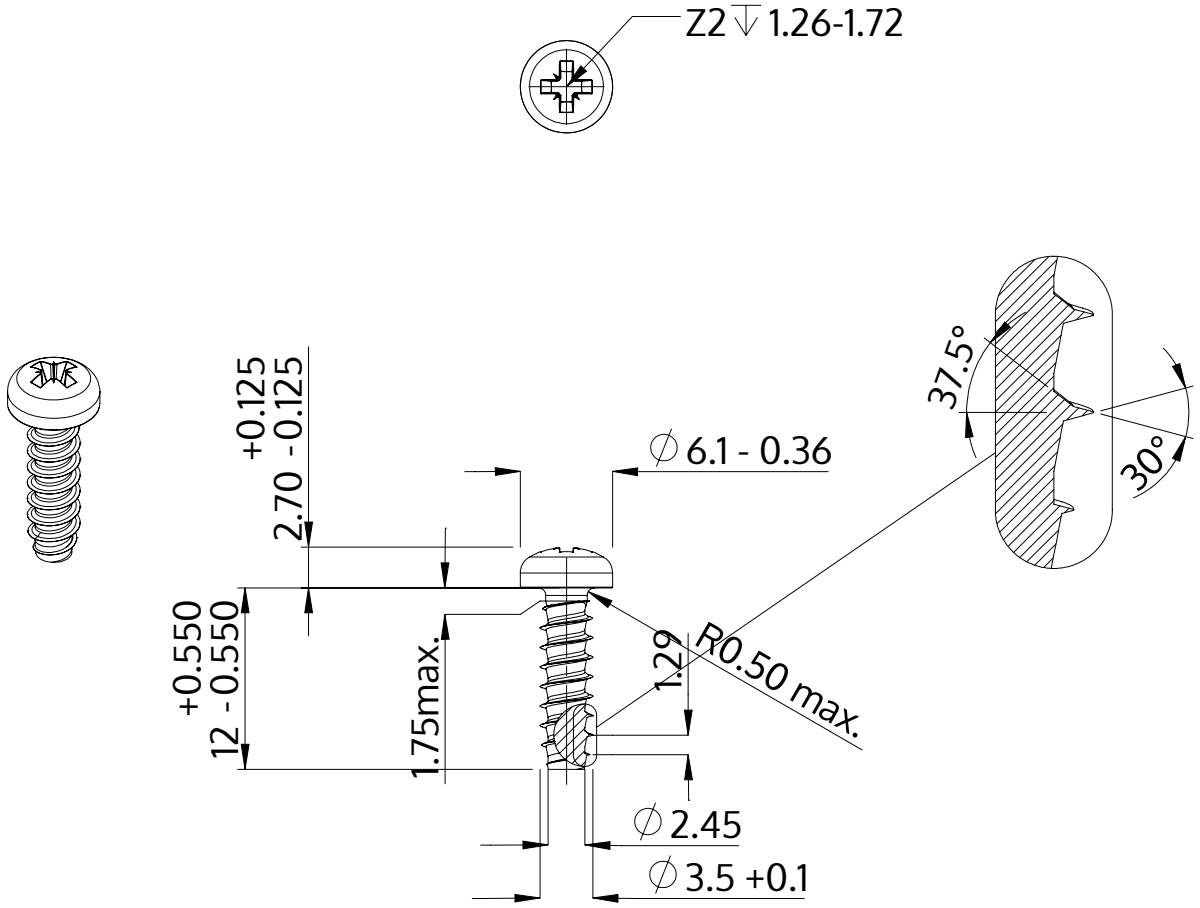

Descripción	STP22 3.5x12.0 - Z2
Material	Acero, endurecido
Superficie	Zinc-Niquelado, pasivado negro/ sin Cr-VI, recocido, sellado
Peso	0.983 kg / 1000 Piezas

SCREWERK	**STP220350120B**	
Diseño métrico	Escalada None:1	2024-04