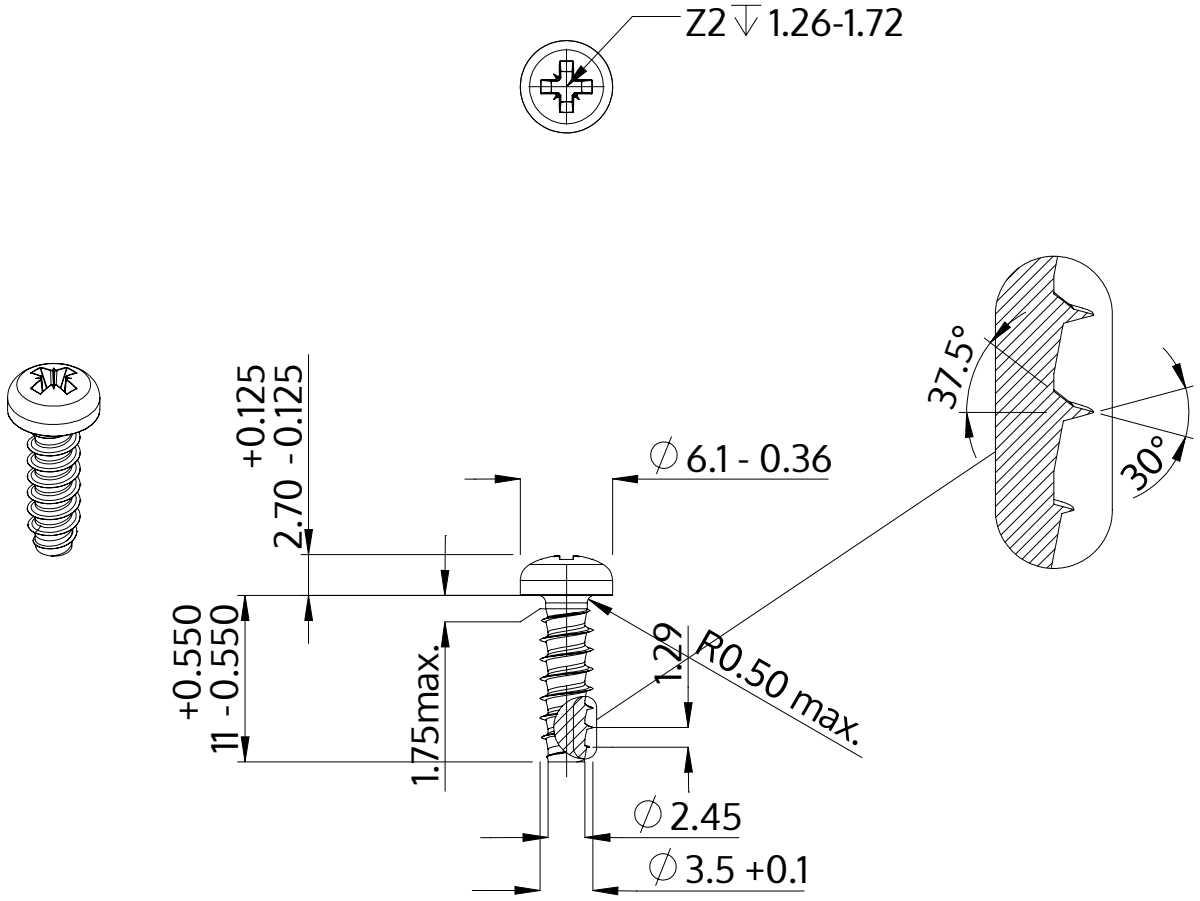

Descripción	STP22 3.5x11.0 - Z2
Material	Acero, endurecido
Superficie	galvanizado 5-7 micras, recocido, azul / pasivado transparente
Peso	0.936 kg / 1000 Piezas

SCREWERK	**STP220350110S**	
Diseño métrico	Escalada None:1	2024-04