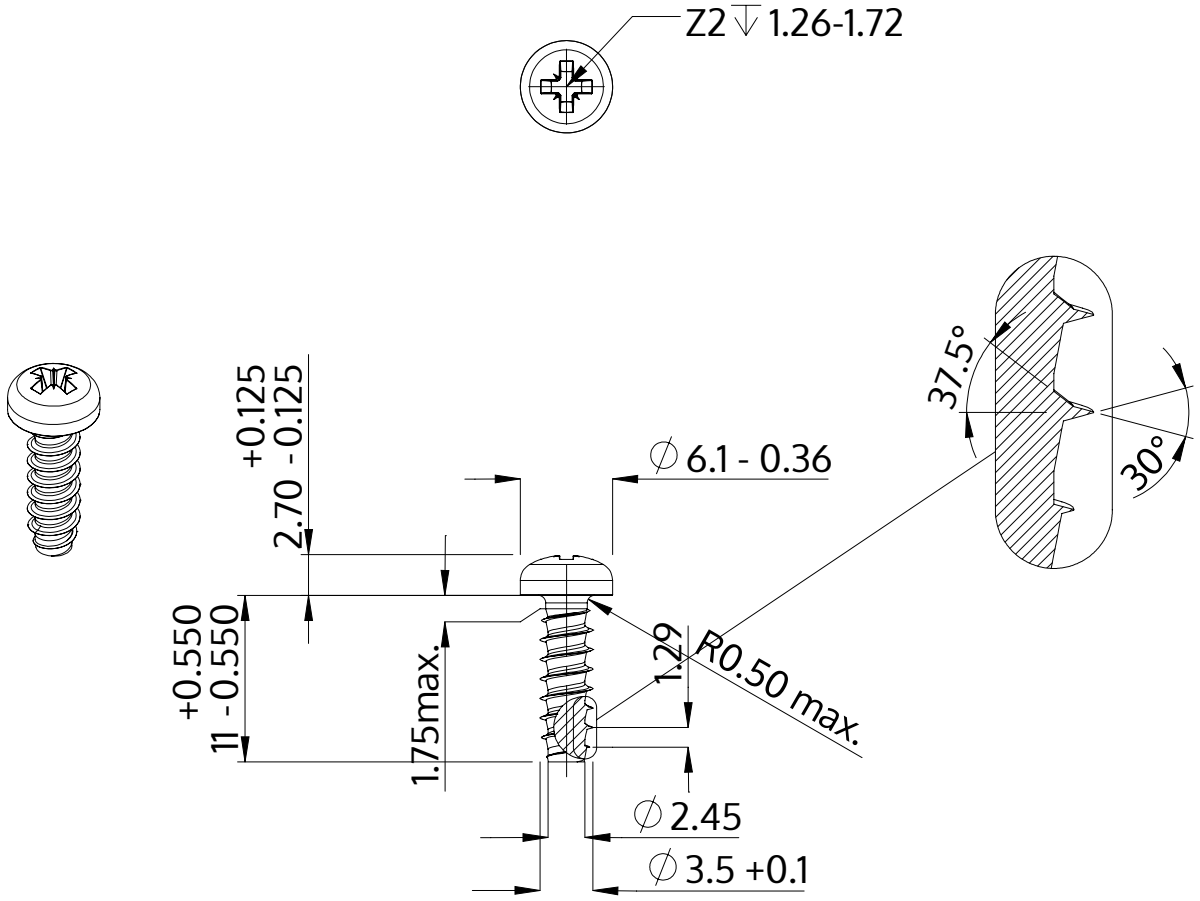

Beschrijving	STP22 3.5x11.0 - Z2
Materiaal	roestvrij staal A2
Oppervlak	blank, geetst en gepassieveerd
Gewicht	0.936 kg / 1000 stuk

SCREWERK	**STP220350110E**	
Metrische tekening A4	Schaal None:1	2024-04