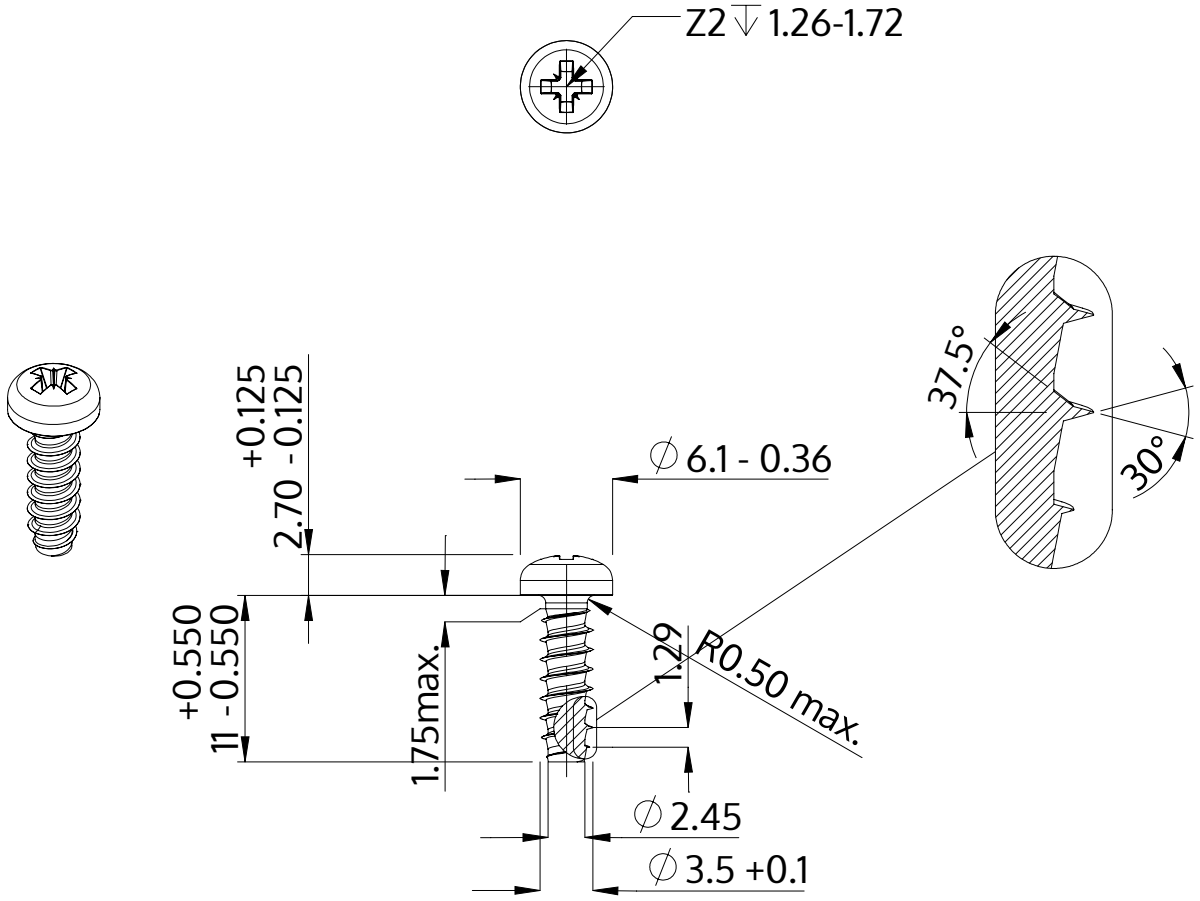

Popis	STP22 3.5x11.0 - Z2
Materiál	Nerezová ocel A4
Povrch	holá, mořená a pásová ocel
Hmotnost	0.936 kg / 1000 Kus

SCREWERK	**STP220350110C**	
Metric výkres A4	Měřítko 2:1	2024-10