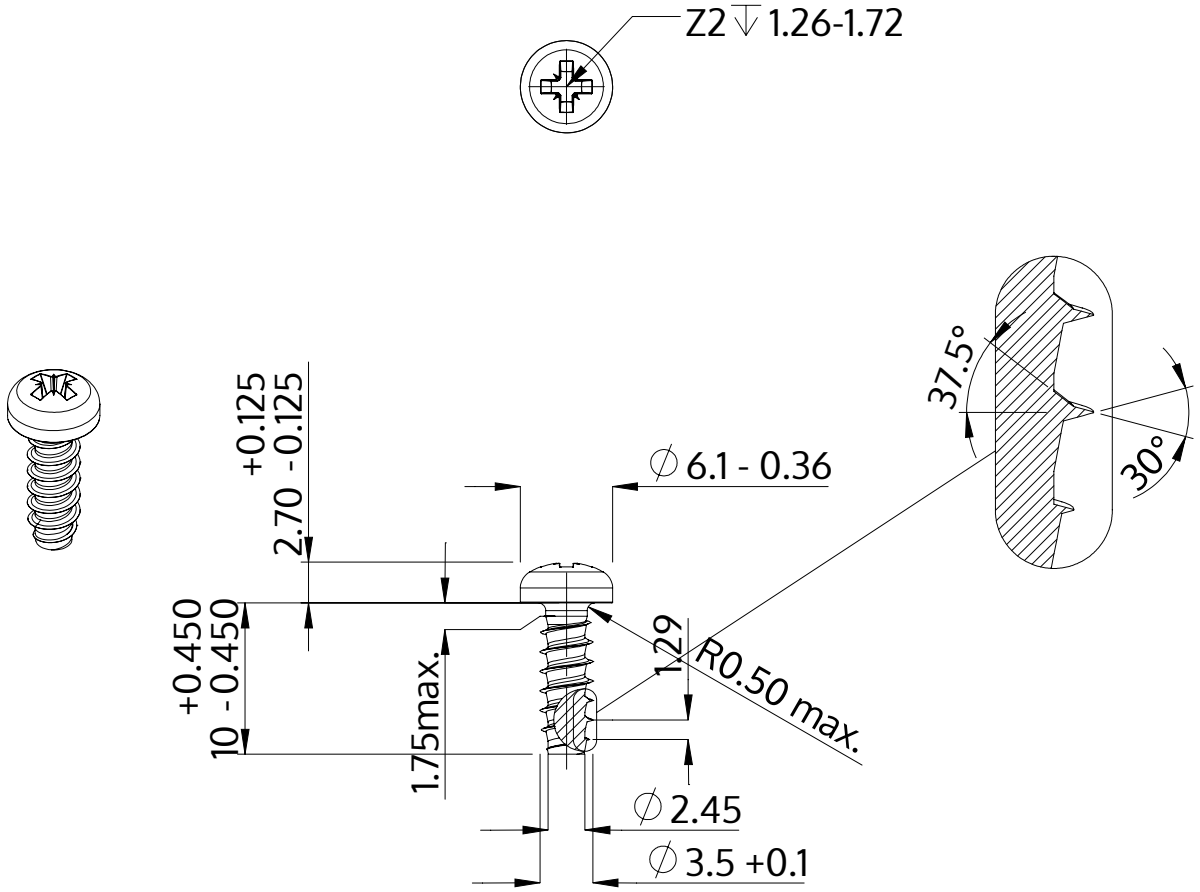

Açıklaması	STP22 3.5x10.0 - Z2
Malzeme	Paslanmaz Çelik A2
Kaplama	Parlak, cilalanmış ve pasifleştirilmiştir
Ağırlık	0.889 kg / 1000 Adet

SCREWERK	**STP220350100E**	
Metrik çizim A4	Ölçeklendirme None:1	2024-04