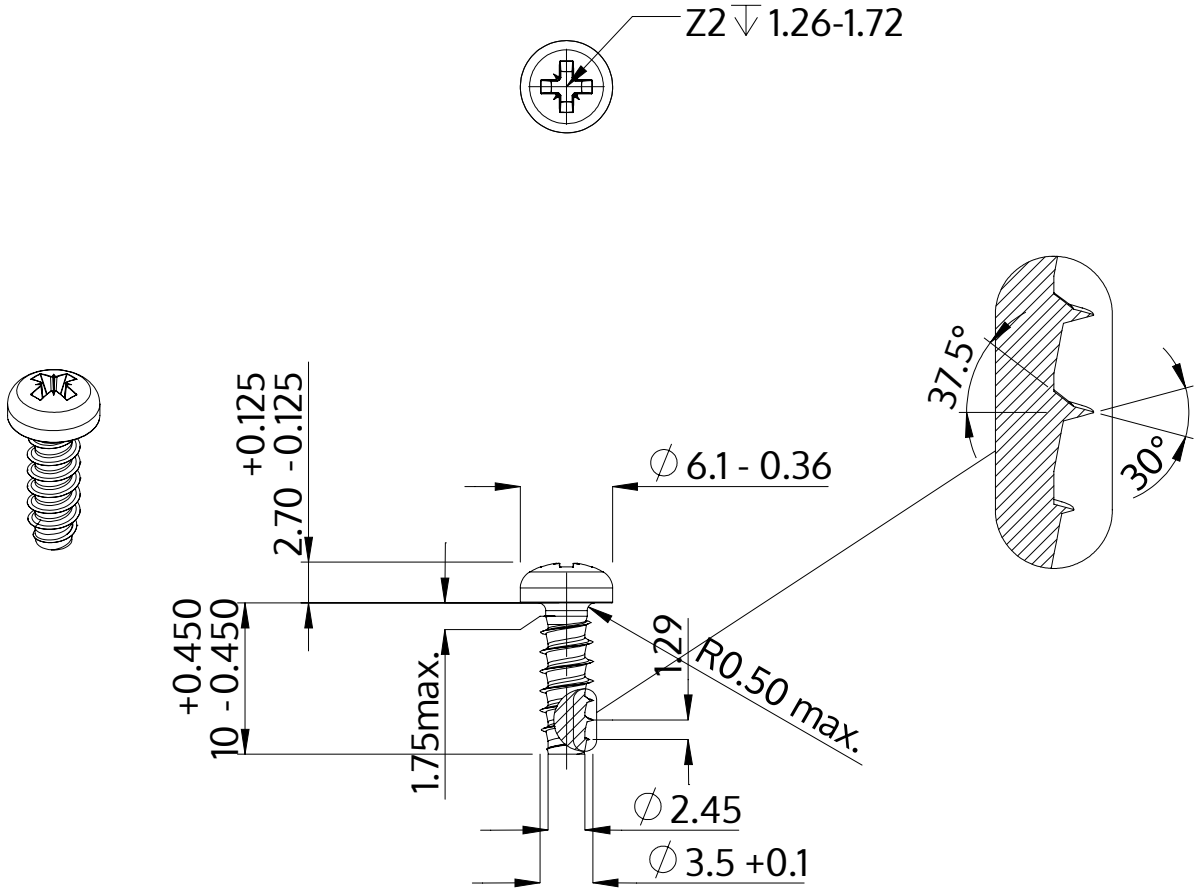

Descripción	STP22 3.5x10.0 - Z2
Material	Acero Inoxidable A2
Superficie	Laminado brillante, barnizado y pasivado
Peso	0.889 kg / 1000 Piezas

SCREWERK	**STP220350100E**	
Diseño métrico	Escalada 2:1	2024-10