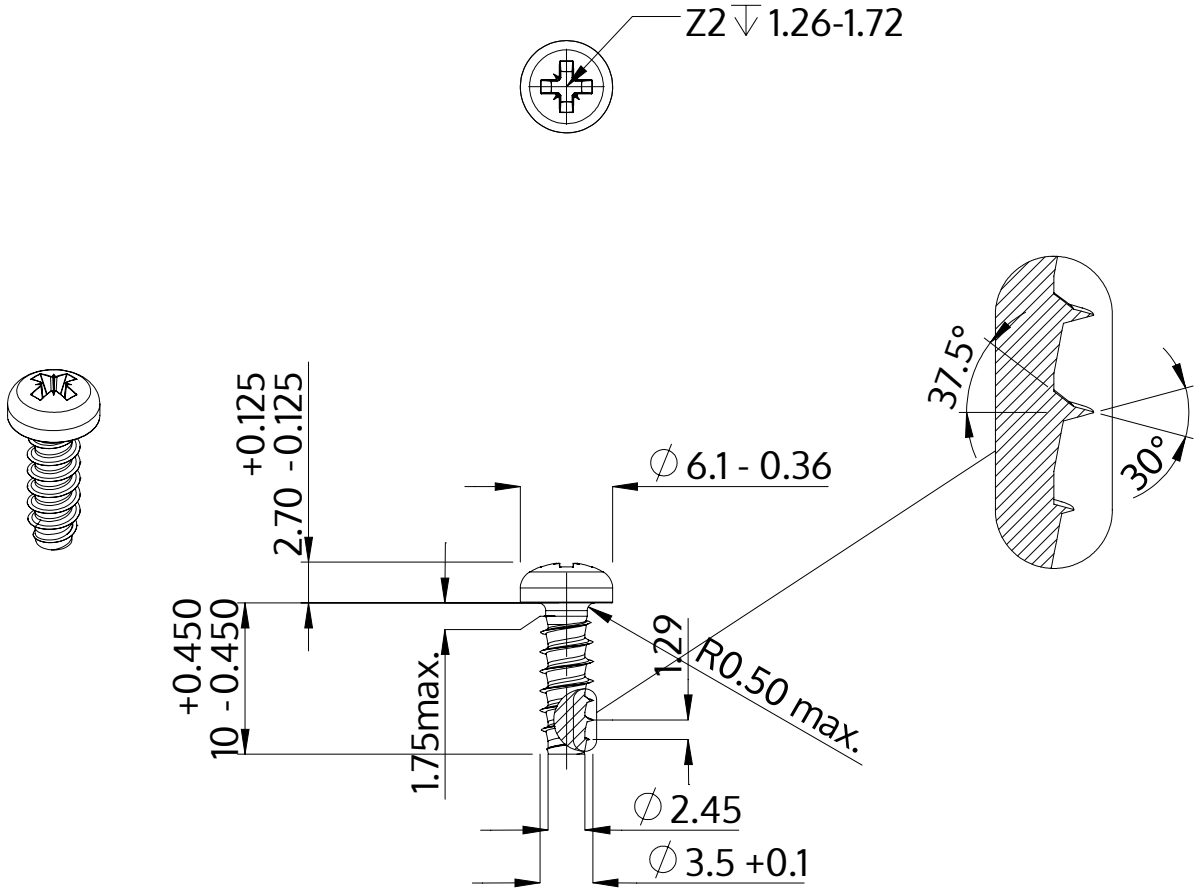

Descrição	STP22 3.5x10.0 - Z2
Material	inox A4
Superfície	Decapado e passivado
Peso	0.889 kg / 1000 peças

SCREWERK	**STP220350100C**	
Desenho Métrico A4	Escala 2:1	2024-10