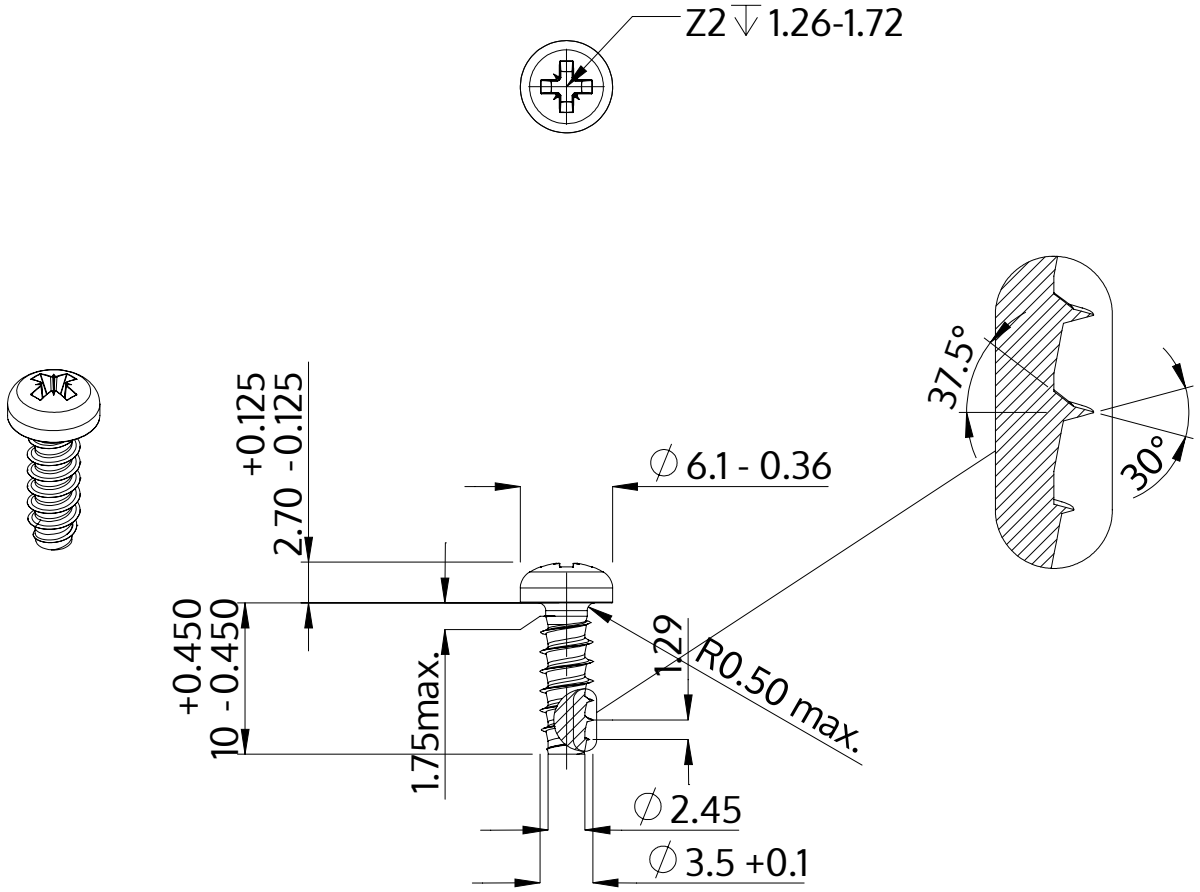

Описание	STP22 3.5x10.0 - Z2
Материал	неръждаема стомана A4
Повърхност	гланциран, полиран, пасиваран
Тегло	0.889 kg / 1000 Бройка

SCREWERK	**STP220350100C**	
Метричен дизайн A4	Мащаб 2:1	2024-10