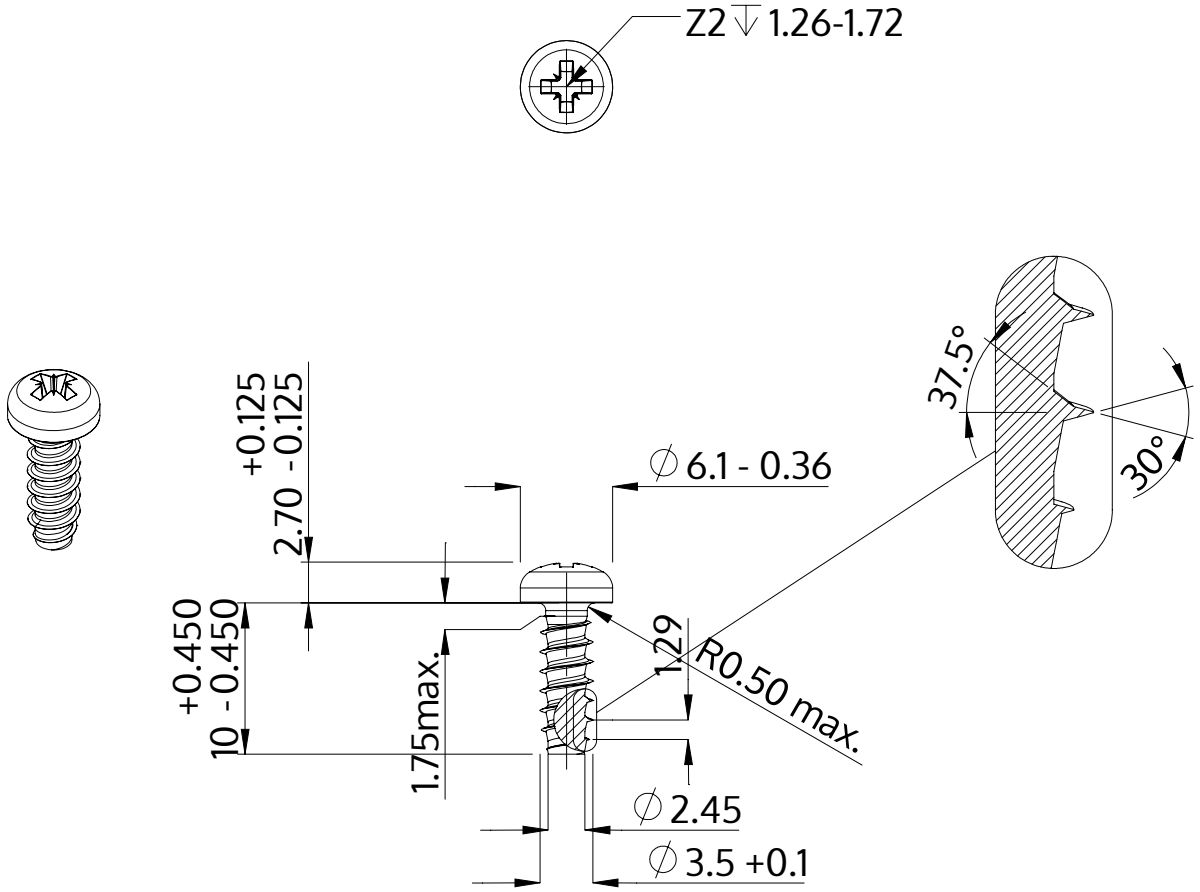

Описание	STP22 3.5x10.0 - Z2
Материал	стомана, закалена
Повърхност	цинково и никелово покритие, Черен, пасивиран, темпериран, херметизация
Тегло	0.889 kg / 1000 Бройка

SCREWERK	**STP220350100B**	
Метричен дизайн A4	Мащаб 2:1	2024-10