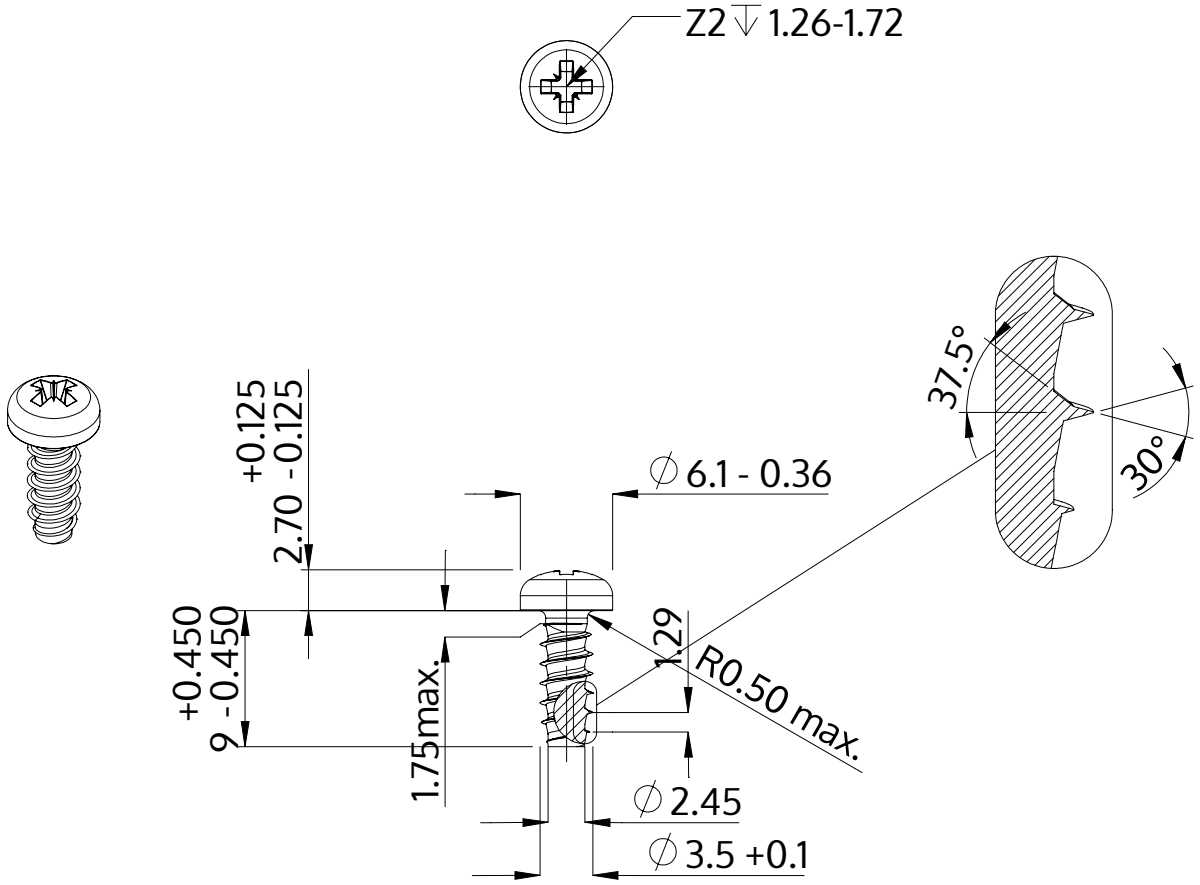

Описание	STP22 3.5x9.0 - Z2
Материал	Нержавеющая сталь A4
Поверхность	Светлый отжиг и пассивация
Вес	0.842 kg / 1000 Штука

SCREWERK	**STP220350090C**	
Метрический чертеж A4	Шкала 2:1	2024-10