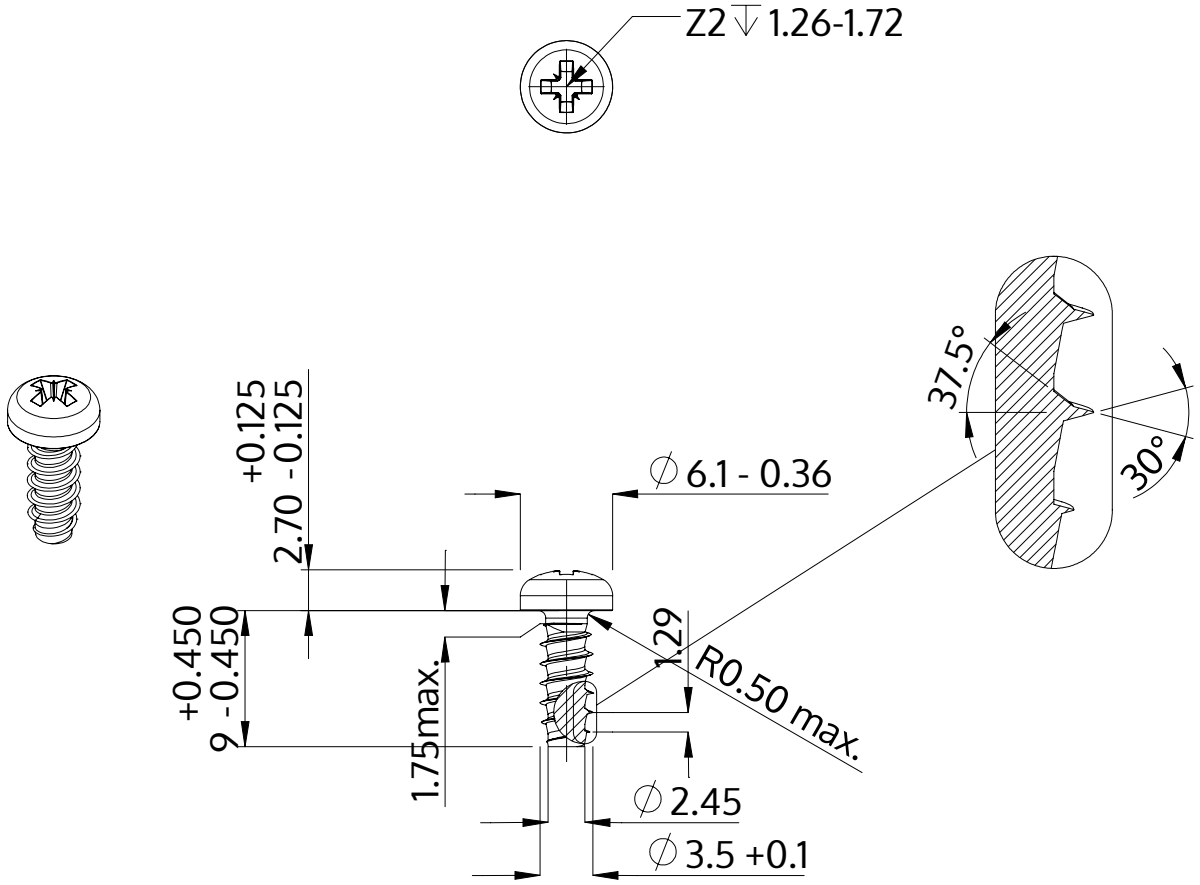

Açıklaması	STP22 3.5x9.0 - Z2
Malzeme	Çelik, sertleştirilmiş
Kaplama	ZnNi siyah-pasifleştirilmiştir, temperlenmistir, kaplanmış
Ağırlık	0.842 kg / 1000 Adet

SCREWERK	**STP220350090B**	
Metrik çizim A4	Ölçeklendirme None:1	2024-04