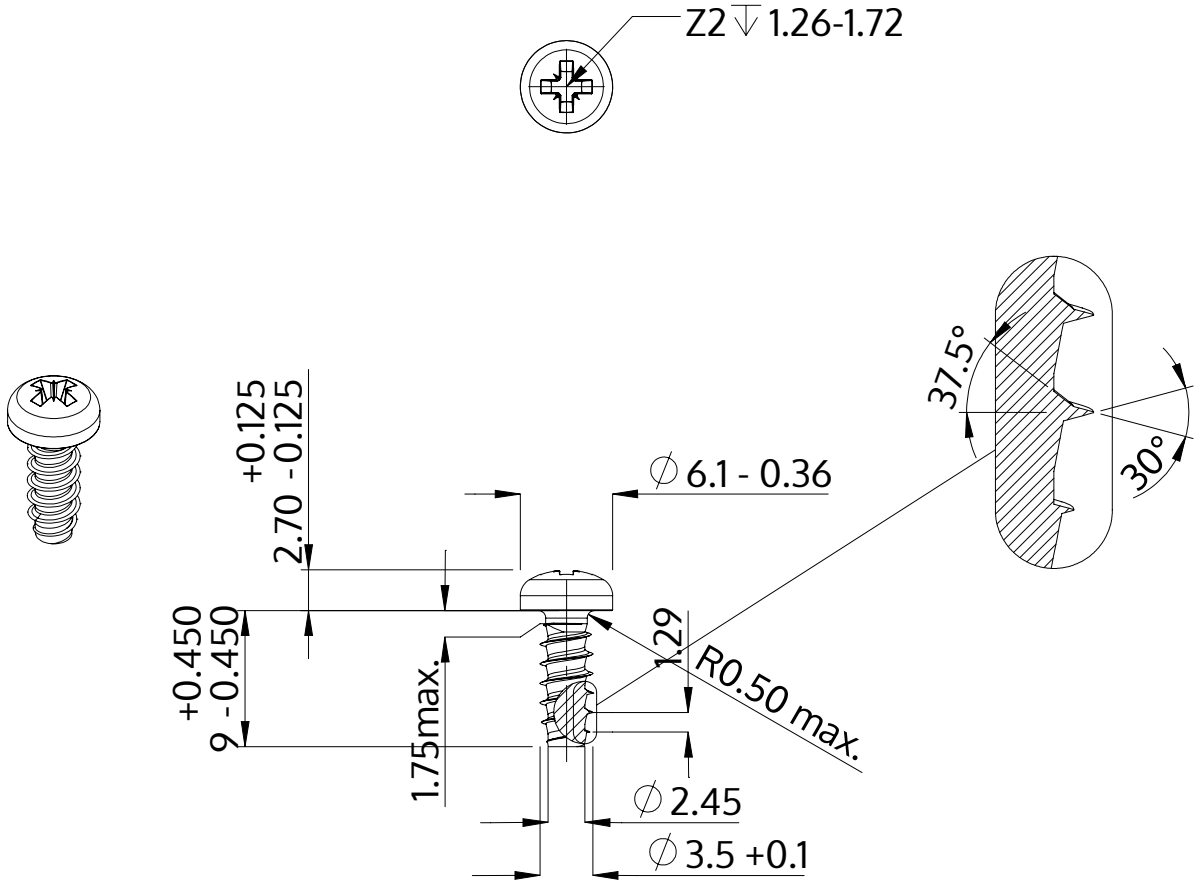

Popis	STP22 3.5x9.0 - Z2
Materiál	Temperovaná ocel
Povrch	ZiNi černá-pasivovaná+temperovaná+utěsněná
Hmotnost	0.842 kg / 1000 Kus

SCREWERK	**STP220350090B**	
Metric výkres A4	Měřítko None:1	2024-04