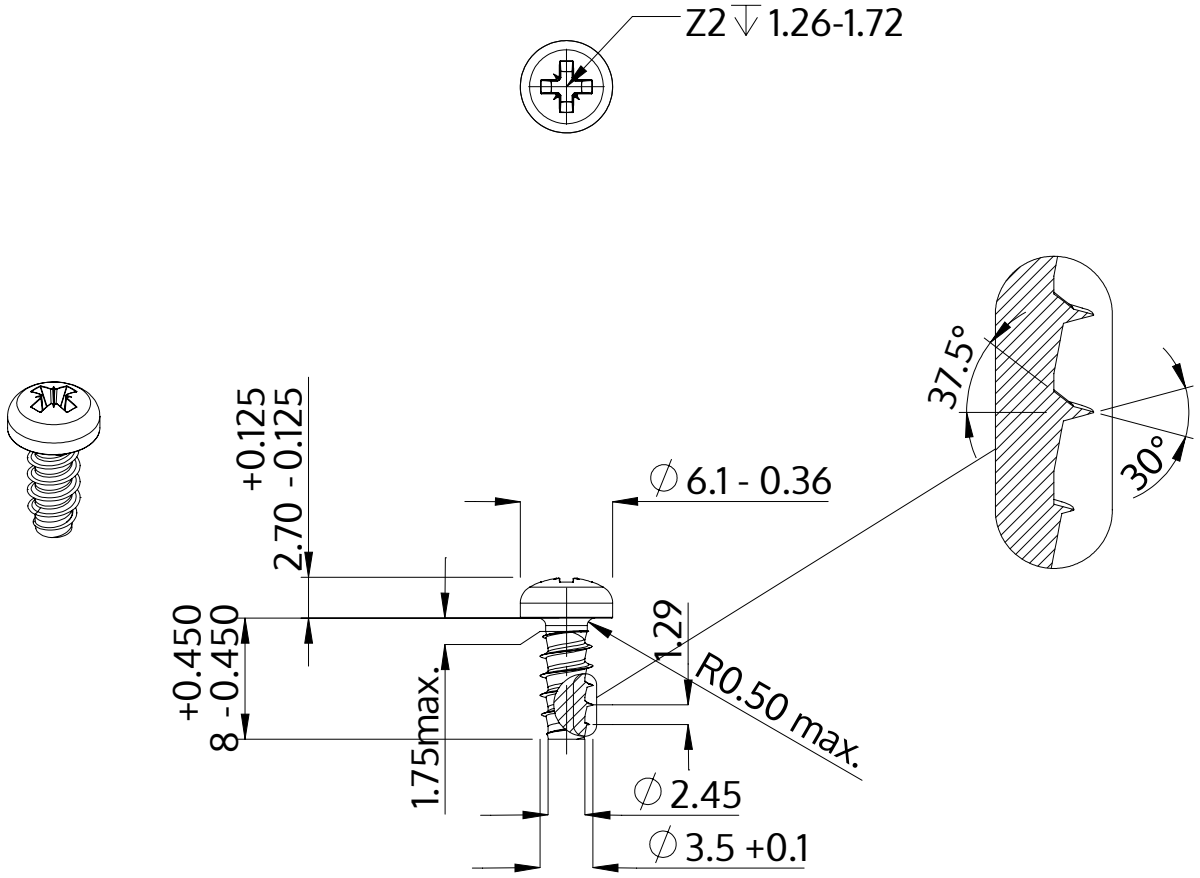

Opis	STP22 3.5x8.0 - Z2
Materiał	Stal szlachetna A4
Powierzchnia	Prosta, bejcowana i pasywowana
Waga	0.794 kg / 1000 sztuk

SCREWERK	**STP220350080C**	
Rysunek metryczny A4	Skala 2:1	2024-10