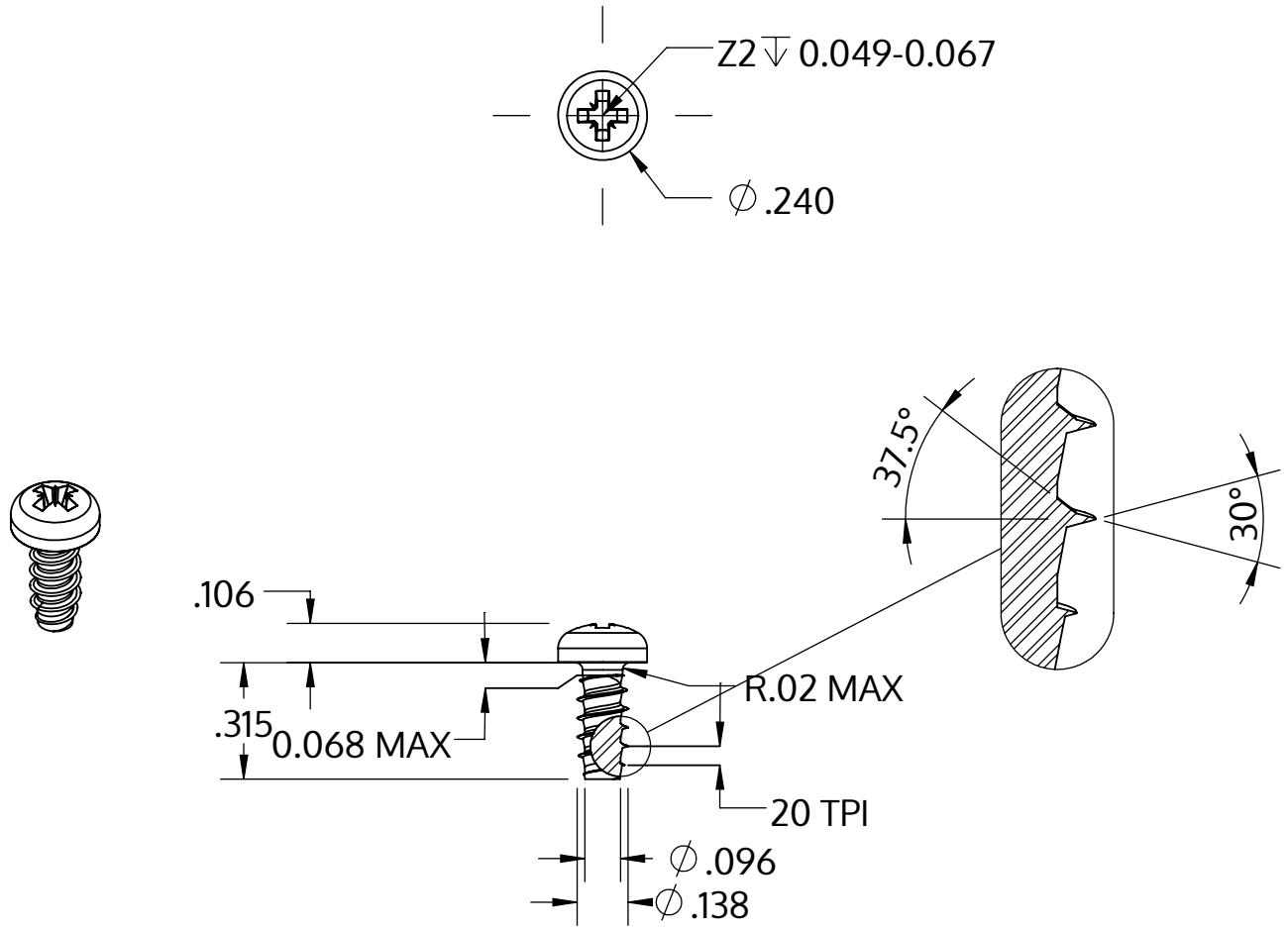

Metric size	M3.5 x 1.29 mm
US size (converted)	#6-20
	Tolerances [inch]
Length	+/- 0.017
Head diameter	+0 / -0.014
Head height	+/- 0.004
Thread diameter	+0.003 / -0

Opis	STP22 3.5x8.0 - Z2
Materiał	Stal szlachetna A4
Powierzchnia	Prosta, bejcowana i pasywowana
Waga	0.794 kg / 1000 sztuk

SCREWERK	**STP220350080C**	
_Zoll Zeichnung Größe A	Skala 2:1	2024-10