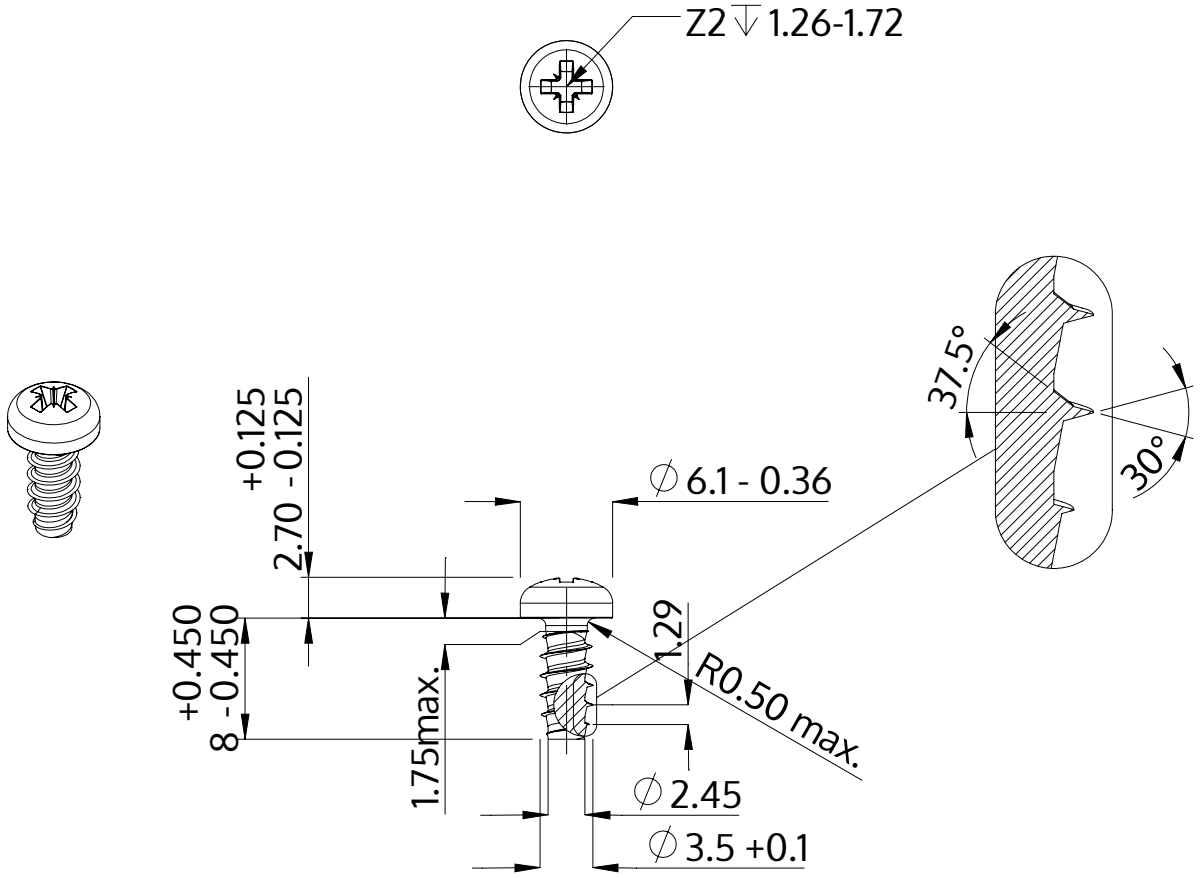

Descripción	STP22 3.5x8.0 - Z2
Material	Acero Inoxidable
Superficie	Laminado brillante, barnizado y pasivado
Peso	0.794 kg / 1000 Piezas

SCREWERK	**STP220350080C**	
Diseño métrico	Escalada 2:1	2024-10