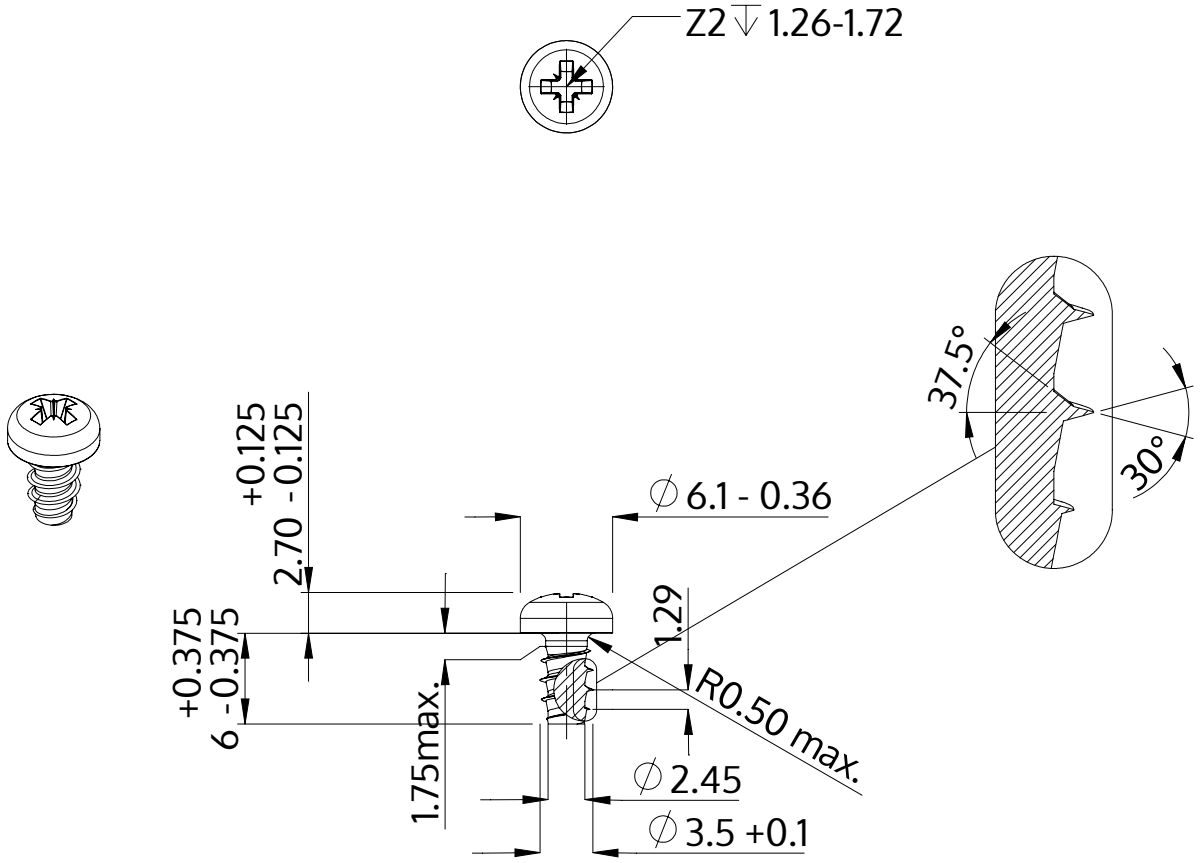

Descriere	STP22 3.5x6.0 - Z2
Material	oţel inoxidabil A4
Exterior	neacoperit, murat și pasivat
Greutate	0.700 kg / 1000 unități

SCREWERK	**STP220350060C**	
Desen metric A4	Scalarea None:1	2024-04