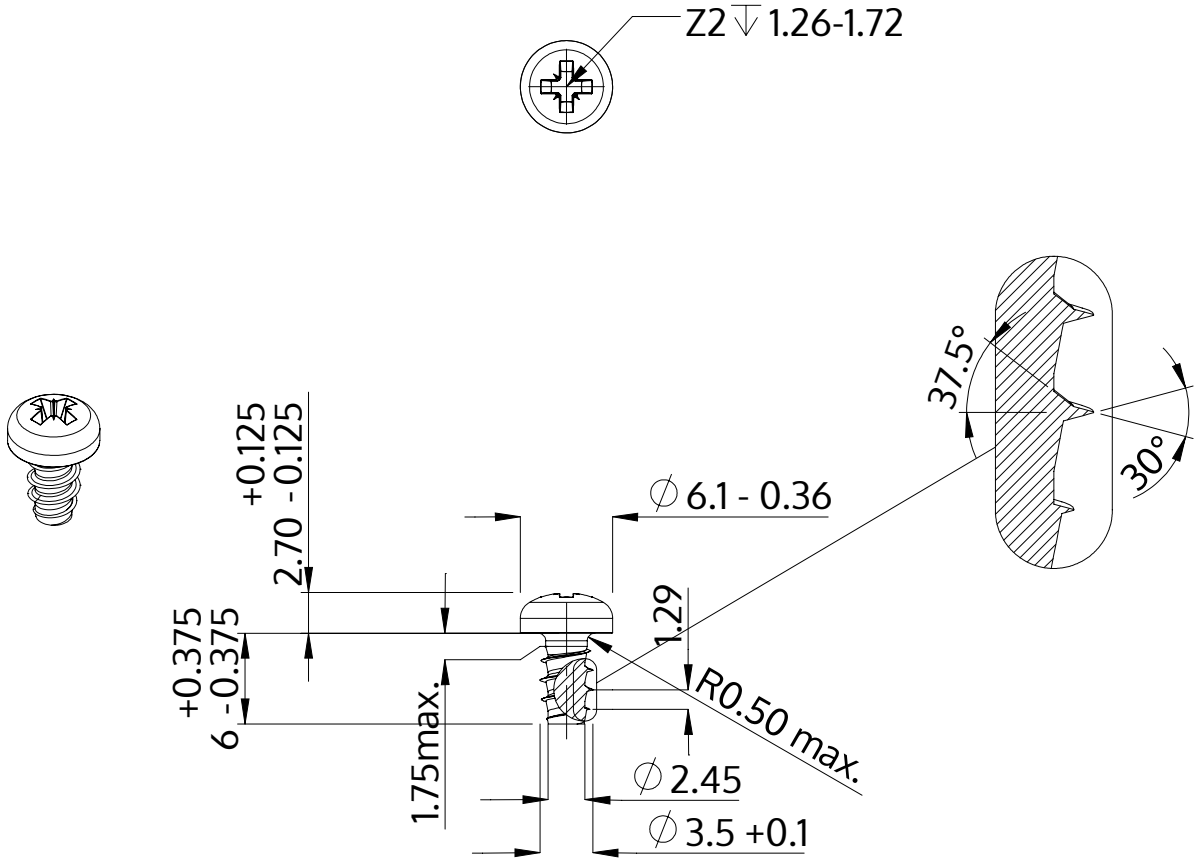

Beskrivning	STP22 3.5x6.0 - Z2
Material	stål, härdat
Yta	ZnNi svart-passiviserad/Cr-VI-fri, härdad, förseglad
Vikt	0.700 kg / 1000 styck

SCREWERK	**STP220350060B**	
Metrisk skiss A4	Skala None:1	2024-04