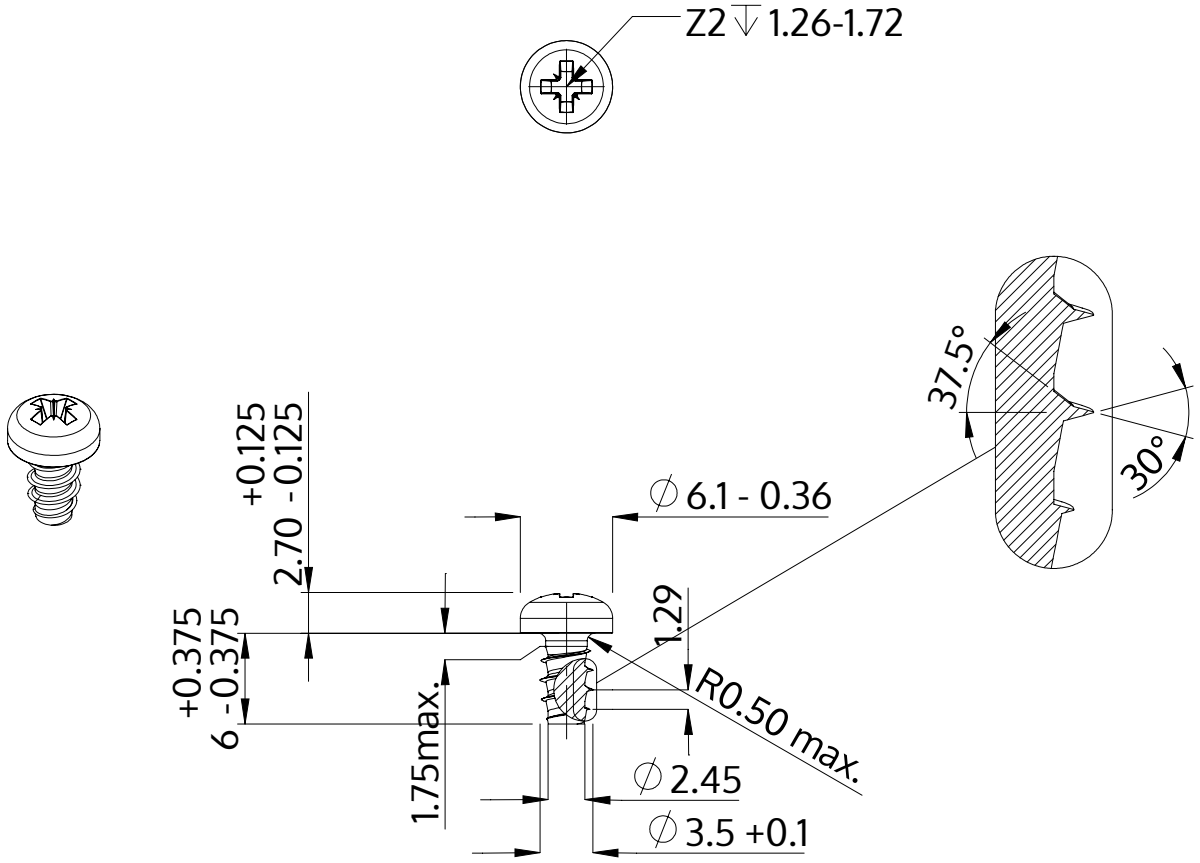

Description	STP22 3.5x6.0 - Z2
Matière	Acier,trempé et revenu
Surface	Zinc Nickel passivé noir, trempée, scéllée
Poids	0.700 kg / 1000 Unité

SCREWERK	**STP220350060B**	
Dessin métrique A4	Redimensionner 2:1	2024-10