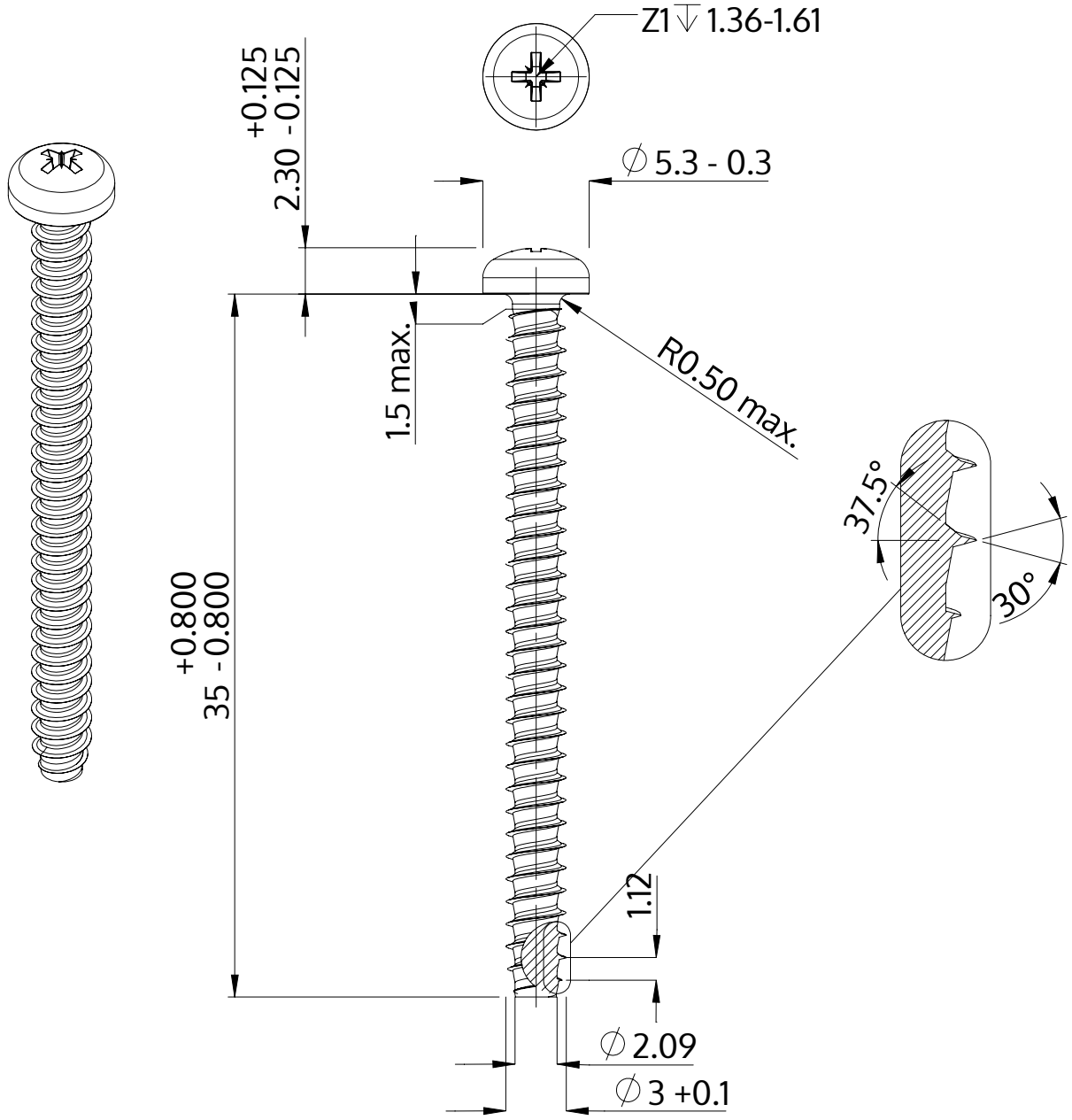

Descrição	STP22 3.0x35.0 - Z1
Material	aço, endurecido
Superfície	zincado 5-7 µm, galvanizado, azul / passivado transparente
Peso	1.464 kg / 1000 peças

SCREWERK	**STP220300350S**	
Desenho Métrico A4	Escala 3:1	2024-10