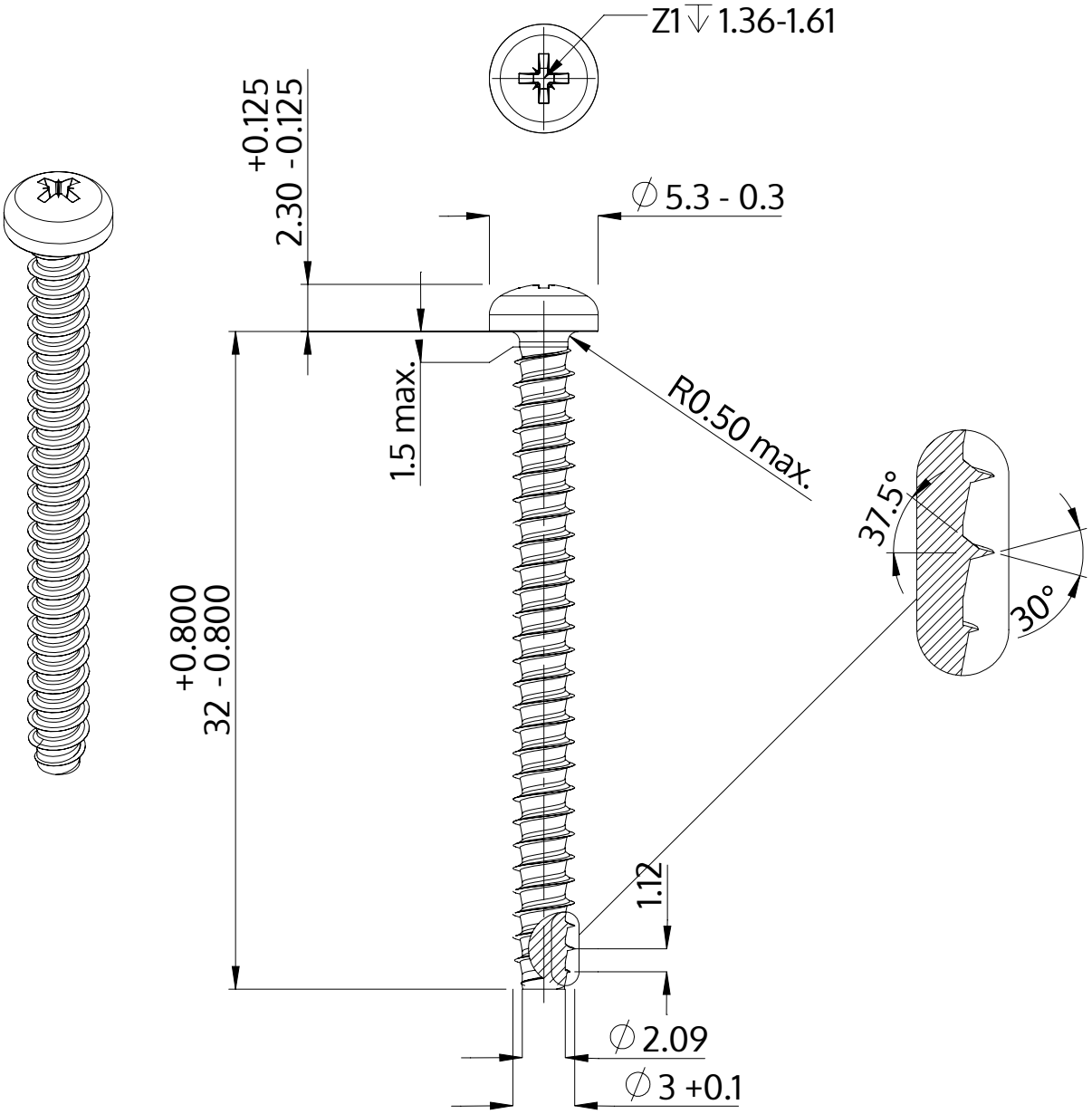

Açıklaması	STP22 3.0x32.0 - Z1
Malzeme	Çelik, sertleştirilmiş
Kaplama	galvanizli 5-7 µm, temperliö mavi / şeffaf pasifleştirilmiştir
Ağırlık	1.362 kg / 1000 Adet

SCREWERK	**STP220300320S**	
Metrik çizim A4	Ölçeklendirme 3:1	2024-10